GARD GT4
803BB-0240

Barriera automatica con motoriduttore irreversibile a 24 V DC con encoder; armadio in acciaio AISI 304 satinato con predisposizione accessori. Molla di bilanciamento inclusa.



Dimensioni (mm)

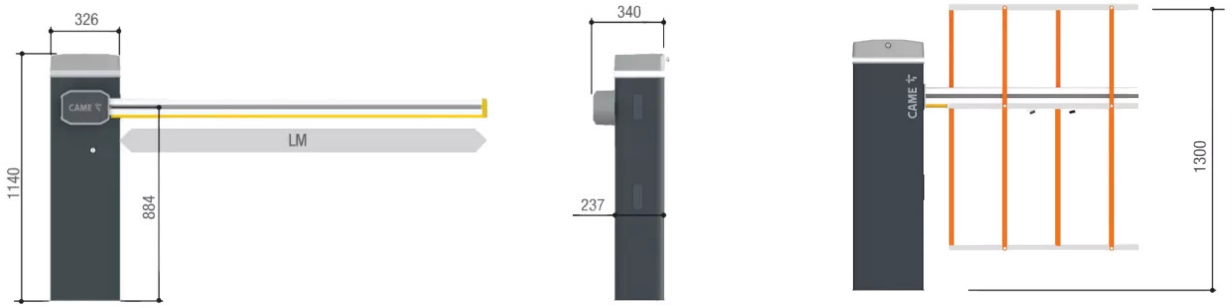

Limiti d'impiego

Larghezza max. passaggio utile (m)	**5**

Dati tecnici

Alimentazione (V)	**230 AC**
Alimentazione motore (V)	**24 DC**
Potenza (W)	**240**
Tempo di manovra a 90° (s)	**2 ÷ 6**
Temperatura d'esercizio (°C)	**-20 ÷ +60#r#(-40 con art. 001PSRT01)**
Grado di protezione (IP)	**54**
Coppia (Nm)	**300**
Rapporto di riduzione (i)	**202**
Peso (kg)	**56**

Scarica la documentazione tecnica

CAME si riserva il diritto di modificare in ogni momento e senza preavviso le caratteristiche dei prodotti riportate in questo documento. Per le informazioni complete consultare il manuale di installazione. L'installazione deve essere effettuata da personale qualificato con l'osservanza delle disposizioni regolanti l'installazione del materiale elettrico in vigore nel paese in cui il prodotto è installato.

CAME S.P.A.
Via Martiri della Libertà, 15 - 31030 Dosson di Casier - Treviso - ITALY
CAME.COM