SOLUTIONS
CONTRÔLE D'ACCÈS
2019

BARRIÈRES

TOURNIQUETS

ACCÈS PIÈTONS / VÉHICULES

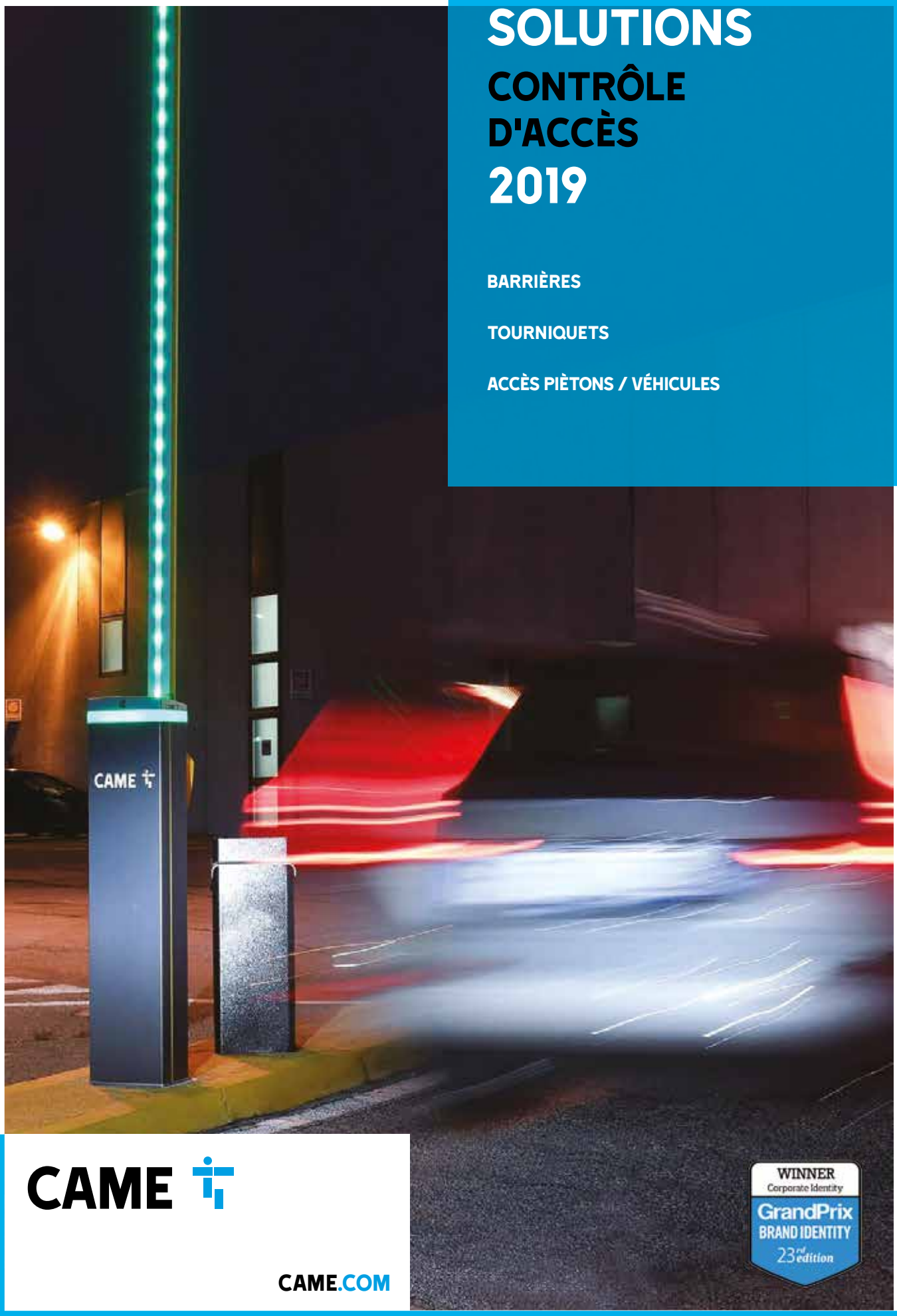

CAME

CAME.COM

CAME,
TROIS DOMAINES, DE MULTIPLES SOLUTIONS.

SOLUTIONS RÉSIDENTIELLES

SOLUTIONS BUSINESS

SOLUTIONS URBAINES

10 BONNES RAISONS D'INSTALLER DES PRODUITS CAME

1. La qualité "Made in Italy" reconnue.
2. La force d'un groupe mondial.
3. L'assurance de travailler avec le leader du marché en France.
4. Un service de proximité : 9 agences relais CAME en France et 2 centres logistiques.
5. Une hotline "Assistance technique" où de vrais professionnels de l'automatisme vous répondent. 0 825 825 874 Service 0,20 €/min + prix appel
6. Une offre globale, connectée et adaptée aux besoins et évolutions du marché
7. Une force commerciale de plus de 60 technico-commerciaux.
8. Un SAV rapide et efficace.
9. Des gammes complètes conformes aux normes en vigueur.
10. Un centre de formation et des outils d'aide à la vente à votre disposition.

RETROUVEZ TOUT L'UNIVERS CAME SUR NOTRE SITE WWW.CAME.COM

SOMMAIRE

CAME UNE OFFRE GLOBALE 4

CAME CONNECT / GATEWAY 6

SÉLECTION BARRIÈRES 8

BARRIÈRES

GARD (G2500) 10

GARD (G6500) 12

GARD (G3750) 14

GARD 3250 16

GARD 3 18

GARD 4 20

GARD Brushless PT NOUVEAU 22

GARD Brushless PX NOUVEAU 24

GARD 5000 26

GARD 8 28

GARD 12 30

Caractéristiques techniques / Limites d'utilisation 32

LZR – Détecteur pour barrière NOUVEAU 34

Lyre de repos NOUVEAU 35

CONTRÔLE & GESTION DES FLUX

Lecture de plaque minéralogique 36

Logiciel et Centrale IP 38

Accessoires Contrôle d'accès 40

PS2000 – Borne d'accès entrée/sortie 42

Gestion Accès Piétons (Tourniquets) 46

CAME Urbaco Borne escamotable G6 NOUVEAU 54

CAME UNE OFFRE GLOBALE :

AUTOMATISE ET CONTRÔLE TOUS VOS ACCÈS

Bornes fixes et escamotables

Contrôle d'accès piétons

Gestion des accès et des zones de passage avec barrières

Gestion des accès et des zones de passage avec barrières à chaînes

Solutions pour portes piétonnes automatiques battantes et coulissantes

Systèmes de motorisation stores et volets roulants

Domotique

Gestion des flux piétons

Panneaux solaires

Automatismes pour portails battants et coulissants

Automatismes pour rideaux roulants industriels

Systèmes de gestion de parkings

Solutions de vidéophonie et interphonie

Vidéosurveillance

CAME CONNECT

CLOUD CONNECTED TECHNOLOGY

GATE WAY

LA TECHNOLOGIE POUR PILOTER LES AUTOMATISMES À DISTANCE VIA LE CLOUD CAME CONNECT ET GATEWAY

RETH001 - LAN

RGSM001S - GSM

LES PLUS

- Disponible en version **GSM** ou **Ethernet** (LAN)
- **Jusqu'à 5 modules esclaves** qui gèrent jusqu'à 5 automatisations
- Interaction via **Application smartphone** et **Web**
- L'installateur peut faire un **diagnostic** même **à distance**

RGSM001

RÉF. 806SA-0010

Module passerelle GSM avec radio intégrée, pour la gestion à distance des automatismes CAME avec le système dédié CAME CONNECT.

227,50€ PPHT

RGSM001S

RÉF. 806SA-0020

Module passerelle GSM autonome pour la gestion à distance des automatismes CAME avec le système dédié CAME CONNECT.

178,00€ PPHT

RSLV001

RÉF. 806SA-0040

Module esclave pour automatisme (module 002RSE inclus)

170,00€ PPHT

KIT RETH001 - RSLV001

RÉF. 8K06SA-001

Kit passerelle Ethernet composé de:
- Module de passerelle Ethernet (RETH001)
- Module esclave (RSLV001)

397,50€ PPHT

APP AUTOMATION

pour automatisme sous protocole CAME CRP

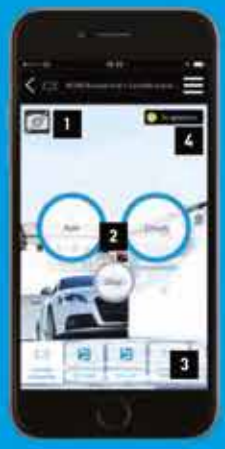

1 PERSONNALISABLE
Choisissez le fond d'écran que vous préférez et identifier immédiatement l'automatisme.

2 INTUITIF
3 commandes simples et intuitives pour ouvrir, fermer ou stopper l'automatisme.

3 MUTLI-INSTALLATIONS
Vous pouvez gérer plusieurs installations à partir de la même application.

4 SÉCURISÉ
Statut de l'automatisme toujours sous contrôle.

TÉLÉCHARGER L'APPLICATION CAME AUTOMATION

Google play | App Store

CAME

CAME

ACCESSOIRES DE COMMANDE ET DE GESTION CAME CONNECT

GESTION LIBRE DES INSTALLATIONS CONNECTÉES.

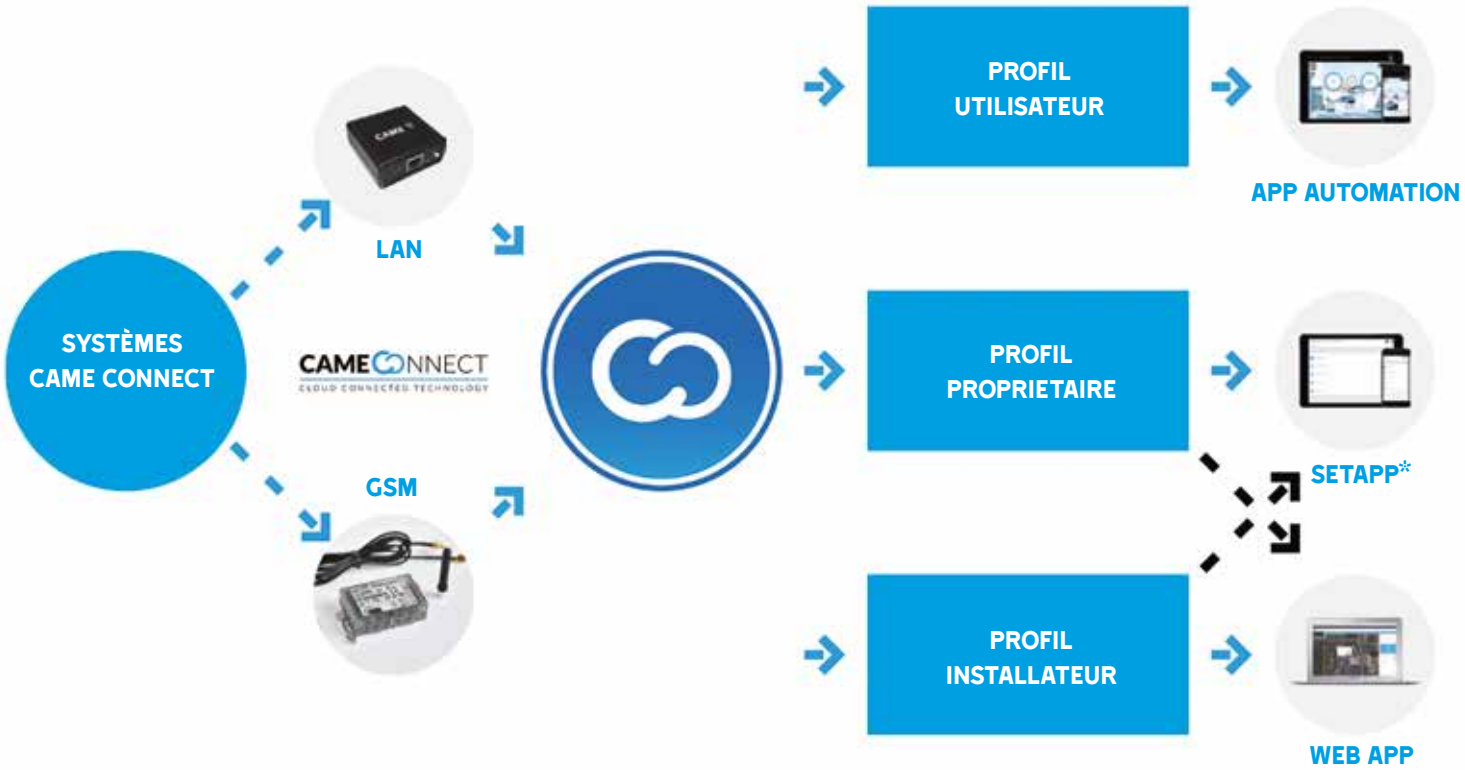

3 PROFILS POUR DIFFERENTES FONCTIONS

INSTALLATEUR

QUI EST-CE ?
Tout installateur CAME qui complète l'installation et l'ajoute à sa propre liste d'installations. Si vous exercez ce rôle, créez un fichier sur votre profil CAME Connect où vous pouvez contrôler les installations connectées. Vous pourrez ainsi offrir une plus vaste gamme de services à vos clients.

QUE PEUT-IL FAIRE ?
Pour mieux fonctionner et durer plus longtemps, l'automatisme a besoin d'un entretien régulier. Cette plateforme vous permet de programmer les sorties et de noter les interventions en optimisant les coûts. Vous pourrez en outre gérer la programmation et l'élimination des émetteurs (y compris rolling code) à distance sans devoir vous rendre sur le lieu de l'installation.

INSTRUMENTS À DISPOSITION
Web App et App Pro vous permettent de contrôler et de régler l'installation, de télécharger les images et les PDF correspondants, de programmer des scénarios, de les activer uniquement en cas de besoin, et de répondre aux demandes des clients.

PROPRIÉTAIRE

QUI EST-CE ?
Un profil Propriétaire est activé pour chaque automatisme. Ce rôle vous permettra de gérer l'activation et la désactivation des utilisateurs, de mémoriser les émetteurs et d'effectuer de simples opérations de programmation. L'idéal pour les contextes multi-usages (immeubles ou entreprises).

QUE PEUT-IL FAIRE ?
En tant que Propriétaire vous pourrez gérer un nombre illimité d'automatismes et, pour chacun d'eux, une liste d'utilisateurs aussi bien en ce qui concerne les émetteurs (en associant émetteurs-utilisateurs) que les dispositifs mobiles. Vous devrez en outre permettre à l'installateur de régler et de mettre à jour l'automatisme en cas de besoin

INSTRUMENTS À DISPOSITION
Web App et App Pro vous permettent de contrôler toute l'installation, de créer et d'activer/désactiver des scénarios à distance, d'importer des listes d'utilisateurs et de gérer la programmation des émetteurs aussi bien à distance que localement.

UTILISATEUR

QUI EST-CE ?
L'utilisateur est le profil de base de la plateforme qui correspond, sur les installations les plus simples ou résidentielles, au Propriétaire.
Sur les installations les plus complexes c'est par contre l'utilisateur qui bénéficie des avantages de la plateforme sans devoir se charger de la gestion qui sera entièrement suivie par le Propriétaire.

QUE PEUT-IL FAIRE ?
Après vous être enregistré à CAME Connect, vous êtes activé et connecté à l'automatisme par le Superviseur. Pour pourrez ainsi le gérer par le biais de l'APP AUTOMATION et bénéficier de nombreux avantages, y compris dans l'utilisation des émetteurs. La programmation et la désactivation en cas de perte seront facilitées.

INSTRUMENTS À DISPOSITION
L'utilisateur dispose de l'App Automation lui permettant de commander les automatismes auxquels il est connecté

SÉLECTION BARRIÈRES

TYPE D'APPLICATION	LARGEUR MAX. DE PASSAGE (EN M) SANS LYRE FIXE	LARGEUR MAX. DE PASSAGE (EN M) AVEC LYRE FIXE	MODELE	CODE ARTICLE	PHOTO	TEMPS D'OUVERTURE (EN SECONDES)	USAGE INTENSIF	LE +	ALIM.
RESIDENTIEL	3,25	3,15	**GARD 3250**	001G3250		2 / 6 s	Oui	Économique	24
	3,75	3,65	**GARD 4**	001G4040EZ		2 / 6 s	Oui	Technicité	24
	3,80	3,70	**GARD BRUSHLESS 'PT'**	803BB-0070		1,2 à 4 s	Oui	Technicité intensité	36
	5,00	4,90	**GARD 5000**	001G5000		4 / 8 s	Oui	Longueur	24
TERTIAIRE	2,75	2,65	**GARD 3**	001G3000 DX et SX		0,9 s	Oui Oui	Rapidité	24
	3,75	3,65	**GARD**	001G3750		2 / 6 s	Oui	Prix	24
	3,75	3,65	**GARD 4**	001G4040EZT		2 / 6 s	Oui	Technicité	24
	3,80	3,70	**GARD BRUSHLESS 'PX'**	803BB-0120		1,2 / 2,4 s	Oui	Technicité intensité	36
	5,00	4,90	**GARD 5000**	001G5000		4 / 8 s	Oui	Technicité Prix	24
	6,50	6,40	**GARD**	001G6500		4 / 8 s	-	Prix	24
INDUSTRIEL	5,00	4,90	**GARD 5000**	001G5000		4 / 8 s	Oui	Technicité Prix	24
	6,50	6,40	**GARD**	001G6500		4 / 8 s	Oui	Prix	24
	7,60	7,50	**GARD 8**	001G2080EZ		4 / 8 s	-	Technicité Prix	24
	12,00	-	**GARD 12**	001G12000K		10 s	-	Longueur	24

Motoréducteur avec ENCODEUR. 24V 36V CAME CONNECT Produit pouvant être piloté via la technologie CLOUD. Un système électromécanique portant la marque EN TESTED garantit toujours la sécurité d'un mouvement contrôlé de la porte conformément aux normes en vigueur en matière de forces d'impact.

FDC - ENCODEUR	CARTE	COULEUR FÛT	MCBF LISSE MAX	MCBF MAX / LONGEUR LISSE (M)	NBRE MAX. CYCLES 24H	CAME CONNECT CLOUD	TEMOIN DE POSITIONNEMENT DE LISSE	PRIX HT (FÛT SEUL)	PAGE
FDC	ZL38	Grise	1 000 000 (jusqu'à 3,25 m)	1 000 000 (jusqu'à 3,25 m)	5400	-	-	1 997,00 €	16
Encodeur	ZL39EX	Grise	800 000 (Lisse tubulaire jusqu'à 4 m)	1 000 000 (Lisse tubulaire jusqu'à 3 m)	5400	Oui	-	2 650,00 €	20
Encodeur	ZLB30	Grise	2 000 000	2 000 000	cycle continu	Oui	Oui	2 635,00 €	22
Encodeur	ZL39EX	Grise	1 200 000 (jusqu'à 5 m)	1 500 000 (jusqu'à 4 m)	3500	Oui	-	1 990,00 €	26
Encodeur	ZL30	Grise[1]	5 000 000 (Lisse tubulaire jusqu'à 3 m) 2 500 000 (Lisse semi-elliptique jusqu'à 3 m)	5 000 000 (Lisse tubulaire jusqu'à 3m) 2 500 000 (Lisse semi-elliptique jusqu'à 3 m)	12 000	-	-	2 980,00 €	18
FDC	ZL38	Orange	800 000 (jusqu'à 4 m)	1 000 000 (jusqu'à 3 m)	5 400	-	-	2 233,00 €	14
Encodeur	ZL39EX	Grise	800 000 (Lisse tubulaire jusqu'à 4m)	1 000 000 (Lisse tubulaire jusqu'à 3 m)	5 400	Oui	Oui	2 780,00 €	20
Encodeur	ZLB30	Grise	5 000 000	5 000 000	cycle continu	Oui	-	3 831,00 €	24
Encodeur	ZL39EX	Grise	1 200 000 (jusqu'à 5 m)	1 500 000 (jusqu'à 4 m)	3 500	Oui	-	1 990,00 €	26
FDC	ZL38	Orange	1 000 000 (jusqu'à 6,85 m)	1 500 000 (jusqu'à 4 m)	3 500	-	-	2 980,00 €	12
Encodeur	ZL39EX	Grise	1 200 000 (jusqu'à 5 m)	1 500 000 (jusqu'à 4 m)	3 500	Oui	-	1 990,00 €	26
FDC	ZL38	Orange	1 000 000 (jusqu'à 6,85 m)	1 500 000 (jusqu'à 4 m)	3 500	-	-	2 980,00 €	12
Encodeur	ZL39EX	Grise	1 000 000 (jusqu'à 8 m)	1 500 000 (jusqu'à 4 m)	2 500	Oui	-	2 850,00 €	28
FDC	ZL37B	Grise	600 000 (jusqu'à 12 m)	1 000 000 (jusqu'à 8 m)	200	-	-	8 287,40 €	30

BARRIÈRE GARD (G2500)

Passage jusqu'à 2,50 m
USAGE COLLECTIF & INDUSTRIEL

DOCUMENTATION TECHNIQUE

DOCUMENTATION COMMERCIALE

- Fût en acier zingué peint (orange RAL2004), avec emplacement pour accessoires
- Lisse en aluminium peint blanc
- Largeur maximum du passage (sans lyre fixe) : **2,5m**
- Vitesse et facilité d'installation, avec montage à droite ou à gauche
- MCBF : 1,5 millions de cycles
- Nombre maxi. de cycles / jour : 500 cycles

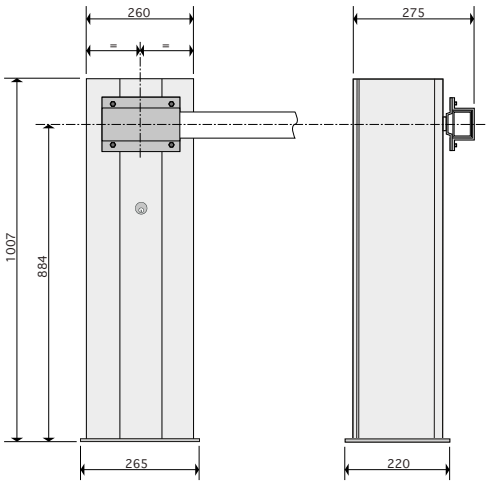

CARACTÉRISTIQUES TECHNIQUES

Degré de protection (IP)	54
Alimentation (V - 50/60 Hz)	230 AC
Alimentation moteur (V - 50/60 Hz)	230 AC
Absorption max. (A)	1
Puissance (W)	120
Couple (Nm)	70
Temps d'ouverture (s)	4
Intermittence/Fonctionnement (%)	30
Température de fonctionnement (°C)	de -20 à +55
Rapport de réduction (i)	1/202
Classe de l'appareil	I
Poids (Kg)	40

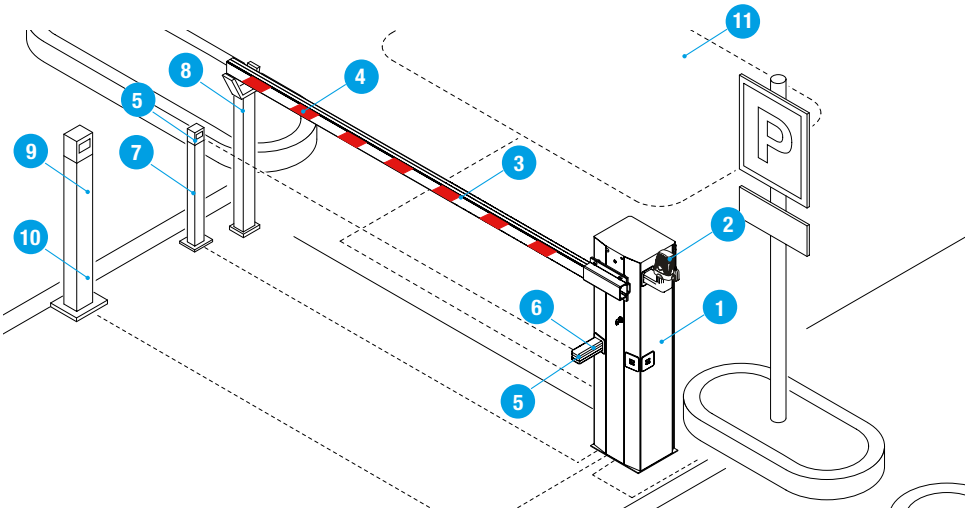

SCHÉMA D'IMPLANTATION

1. Barrière
2. Clignotant
3. Lisse
4. Bandes rouges réfléchissantes
5. Photocellules
6. Support pour photocellules
7. Colonne pour photocellules
8. Support fixe
9. Dispositif de commande (clavier, clé magnétique, badge, etc.)
10. Potelet pour dispositif de commande
11. Détecteur de masses métalliques

IMPORTANT
En cas de modification de longueur de la lisse ou rajout d'accessoires, il faut impérativement modifier le ressort d'équilibrage.
Merci de vous référer au tableau des ressorts en page 32-33

LA GAMME

BARRIÈRE

RÉF. 001G2500	1 914,00€
Barrière G2500 230V en acier zingué et peint. Ressorts inclus	

LISSE (+ ACCESSOIRES ASSOCIÉS)

RÉF. 001G0251	103,50€
Lisse rectangulaire en aluminium peint blanc avec embout. Section 60 x 40 x 2700 mm.	

RÉF. 001G0461	40,50€
Conditionnement de 24 bandes adhésives réfléchissantes rouges	

ACCESSOIRES

SIGNALISATION

RÉF. 001G04601	23,10€
Adaptateur pour l'application des clignotants	

RÉF. 001KIAROS	11,10€
Support feu clignotant pour fixation au mur	

RÉF. 001KLED	48,70€
Clignotant à LED 120/230 V AC	

Tous les accessoires de sécurité et de signalisation s'installent directement sur le fût de la barrière sans aucune modification spécifique.

CELLULES DE SÉCURITÉ

RÉF. 001DELTA-SI	87,60€
Jeu de photocellules à encastrer	

RÉF. 001DOC-LN	60,00€
Colonnette en aluminium anodisé noir H = 500 mm	

APPUI FIXE POUR LISSE

RÉF. 001G02807	164,50€
Lyre de repos	

ARTICULATION

RÉF. 001G0257	390,50€
Articulation pour lisse	

BOUCLES MAGNÉTIQUES ET AMPLIFICATEUR

RÉF. 001FR1373	121,50€
Boucle magnétique périmètre 10m	

RÉF. 001FR1374	95,80€
Boucle magnétique périmètre 6m	

RÉF. 009SMA	299,00€
Détecteur magnétique monocanal 24V	

RÉF. 009SMA2	391,50€
Détecteur magnétique bicanal 24V	

RÉF. 009SMA220	340,00€
Détecteur magnétique monocanal 230V	

COMPOSITION TYPE PACK G2500

Barrière G2500 + lisse rectangulaire + ressort intégré + feu clignotant. **Passage 2,50 m max.**

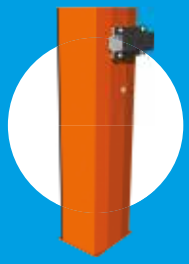

001G2500 x 1
BARRIÈRE G2500
moteur 230V

001G0251 x 1
LISSE
rectangulaire 60 x 40 x 2700 mm

001G0461 x 1
Conditionnement de
24 BANDES ROUGES FLUORESCENTES

001G04601 x 1
ADAPTATEUR
pour l'application des clignotants

001KIAROS x 1
SUPPORT CLIGNOTANT
pour fixation au mur

001KLED x 1
CLIGNOTANT
à LED 120/230 V AC

SOLUTION COMPLÈTE*

2 140,90€

PRIX HT

*hors accessoires de sécurité

BARRIÈRE GARD (G6500)

Passage jusqu'à 6,40 m
USAGE COLLECTIF & INDUSTRIEL

DOCUMENTATION TECHNIQUE

DOCUMENTATION COMMERCIALE

- Fût en acier zingué peint (orange RAL2004), avec emplacement pour accessoires
- Lisse en aluminium peint blanc
- Longueur maximum de passage
  - Sans lyre fixe = **6,40m**
  - Avec lyre fixe = **6,30m**
- MCBF : 1,5 millions de cycles
- Nombre maxi. de cycles / jour : 3 500 cycles
- Existe en version AISI 304

CARACTÉRISTIQUES TECHNIQUES

Largeur maximum du passage (sans lyre fixe) (m)	6,5
Degré de protection (IP)	54
Alimentation (V - 50/60 Hz)	230 AC
Alimentation moteur (V - 50/60 Hz)	24 AC
Absorption max. (A)	15
Puissance (W)	300
Temps d'ouverture (s)	4 / 8
Intermittence/Fonctionnement (%)	SERVICE INTENSIF
Couple (Nm)	600
Température de fonctionnement (°C)	-20 / +55

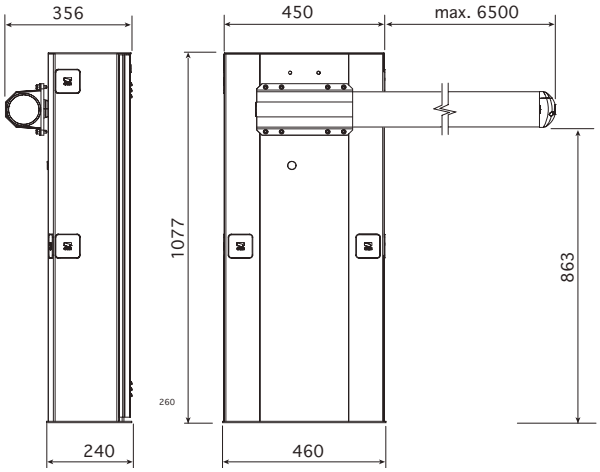

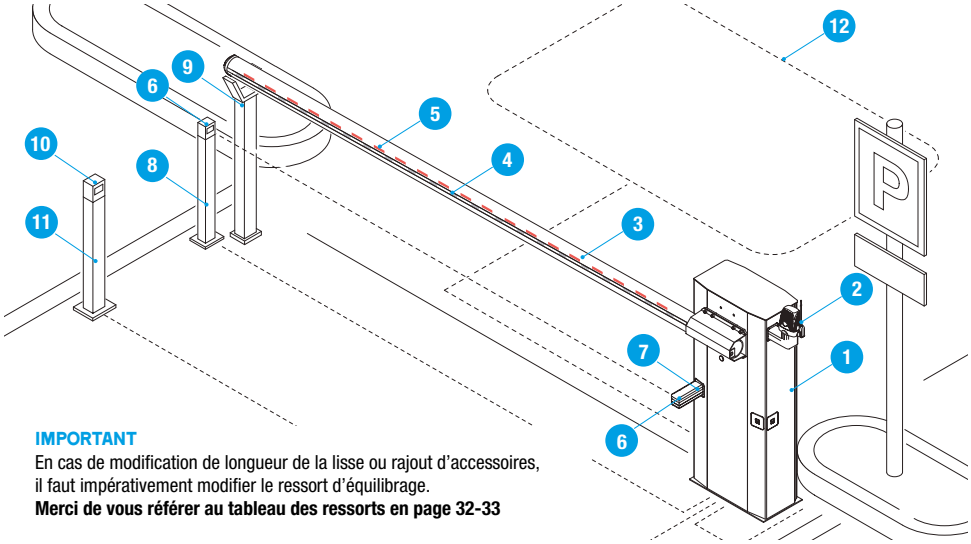

IMPORTANT
En cas de modification de longueur de la lisse ou rajout d'accessoires, il faut impérativement modifier le ressort d'équilibrage.
Merci de vous référer au tableau des ressorts en page 32-33

SCHÉMA D'IMPLANTATION

1. Barrière 001G6500
2. Clignotant
3. Lisse tubulaire
4. Cordon lumineux
5. Bandes fluorescentes rouges
6. Photocellules
7. Support pour photocellules
8. Colonnette pour photocellules
9. Appui fixe
10. Dispositif de commande (clavier à code, clé magnétique, transpondeur, etc.)
11. Colonnette pour dispositif de commande
12. Détecteur de masses métalliques

LA GAMME

BARRIÈRE

RÉF.		
001G6500	2 980,00€	Barrière G6500 230V moteur 24V

LISSE

RÉF.		
001G06850	505,00€	Lisse tubulaire Ø100 L= 6850 mm avec couvre-joint
001G06802	24,10€	Renfort interne pour lisse tubulaire 001G06850
001G0602	403,50€	Lisse tubulaire Ø100mm L=6850mm

ACCESSOIRES

SIGNALISATION

RÉF.	PRIX	DÉSIGNATION
001G04601	23,10€	Adaptateur pour l'application des clignotants
001KIAROS	11,10€	Support feu clignotant pour fixation au mur
001KLED24	58,90€	Clignotant à LED 24 V AC-DC
001G02809	41,50€	Conditionnement de 20 bandes adhésives réfléchissantes rouges

APPUI FIXE POUR LISSE

RÉF.	PRIX	DÉSIGNATION
001G02807	164,50€	Lyre de repos

CELLULES DE SÉCURITÉ (en cas d'installation d'une lyre repos)

RÉF.	PRIX	DÉSIGNATION
001G0468	37,40€	Support pour l'application des photocellules
119RIR449	4,90€	Support photocellule DELTA-E / DELTA-SE
001DELTA-SE	86,60€	Jeu de photocellules, en applique. Portée 20m.

BATTERIES DE SECOURS

RÉF.	PRIX	DÉSIGNATION
002LB38	89,70€	Carte pour le branchement de 3 batteries
3199PNP612	68,70€	Batterie NP6-12 12V 7A prévoir 3 batteries

RESSORTS

RÉF.	PRIX	DÉSIGNATION
001G02040	87,60€	Ressort d'équilibre Ø40 (jaune)
001G04060	115,50€	Ressort d'équilibre Ø50 (vert)
001G06080	148,50€	Ressort d'équilibre Ø55 (rouge)

APPUI MOBILE + CELLULE + SUPPORT : PASSAGE MAX. 5M

RÉF.	PRIX	DÉSIGNATION
001G02808	134,50€	Appui mobile pour lisse
001DELTA-SI	87,60€	Jeu de photocellules encastrer avec boîtier. Portée 20m
001DOC-LN	60,00€	Colonnette en aluminium anodisé noir H = 500 mm

CORDON LUMINEUX POUR LISSE G06850

RÉF.	PRIX	DÉSIGNATION
001G028401	16,90€ / M	Cordon lumineux à LED pour lisse. Prévoir 15m
001G028402	21,50€	Câble branchement cordon lumineux à LED

TABLIER : NE PAS UTILISER AVEC APPUI MOBILE, NI SUPPORT CELLULE G0468

RÉF.	PRIX	DÉSIGNATION
001G0465	279,00€ / M	Tablier en aluminium peint pour lisses (L=2m) Prévoir 3 modules

BOUCLE ET DÉTECTEUR MAGNÉTIQUE VOIR PAGE 34

COMPOSITION TYPE PACK G6500

Barrière G6500 + Lisse Tubulaire + Clignotant + Appui fixe. **Passage 6,30 m**

001G6500 x 1
BARRIERE G6500
230V moteur 24V

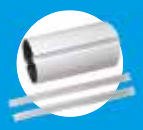

001G06850 x 1
LISSE TUBULAIRE
Ø100 L= 6850 mm
Avec couvre joint

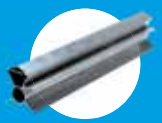

001G06802 x 1
RENFORT INTERNE
pour lisse tubulaire

001KIAROS x 1
SUPPORT CLIGNOTANT
pour fixation au mur

001KLED24 x 1
CLIGNOTANT
à LED 24 V AC-DC

001G02807 x 1
APPUI FIXE
pour lisse

001G04060 x 2
RESSORT D'ÉQUILIBRE Ø 50

001G02809 x 1
Conditionnement de 20
BANDES ROUGES FLUORESCENTES

001G04601 x 1
ADAPTATEUR
pour l'application des clignotants

SOLUTION COMPLÈTE*

4 039,00€
PRIX HT

*hors accessoires de sécurité

BARRIÈRE GARD (G3750)

Passage jusqu'à 3,75 m
USAGE COLLECTIF & INDUSTRIEL

- Fût en acier zingué peint (orange RAL2004), avec emplacement pour accessoires
- Lisse en aluminium peint blanc
- Longueur maximum de passage
  - Sans lyre fixe = **3,75 m**
  - Avec lyre fixe = **3,65 m**
- Vitesse et facilité d'installation, avec montage à droite ou à gauche
- MCBF : 800.000 cycles (max.) ou 1 millions de cycles (3m)
- Nombre maxi. de cycles / jour : 5.400 cycles
- Existe en version AISI 304

DOCUMENTATION TECHNIQUE

DOCUMENTATION COMMERCIALE

CARACTÉRISTIQUES TECHNIQUES

Degré de protection (IP)	54
Alimentation (V - 50/60 Hz)	230 AC
Alimentation moteur (V)	24 AC
Absorption max. (A)	15
Puissance (W)	300
Couple (Nm)	200
Temps d'ouverture 90° (s)	2 / 6
Intermittence/Fonctionnement (%)	SERVICE INTENSIF
Température de fonctionnement (°C)	-20 / +55
Rapport de réduction (i)	1/202
Classe d'isolation	I
Poids (Kg)	47

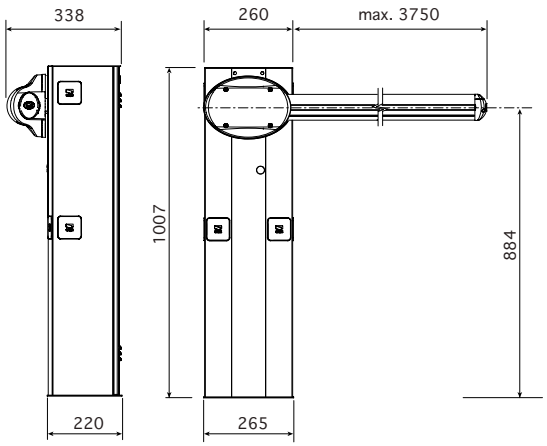

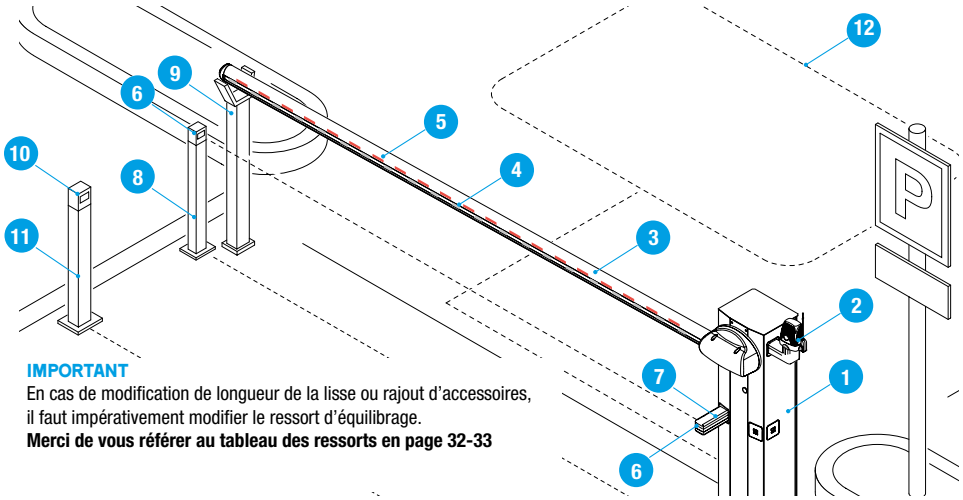

IMPORTANT
En cas de modification de longueur de la lisse ou rajout d'accessoires, il faut impérativement modifier le ressort d'équilibrage.
Merci de vous référer au tableau des ressorts en page 32-33

SCHÉMA D'IMPLANTATION

1. Barrière 001G3750
2. Clignotant
3. Lisse semi-elliptique
4. Cordon lumineux
5. Bandes fluorescentes rouges
6. Photocellules
7. Support pour photocellules
8. Colonnette pour photocellules
9. Appui fixe
10. Dispositif de commande (clavier à code, clé magnétique, transpondeur, etc.)
11. Colonnette pour dispositif de commande
12. Détecteur de masses métalliques

LA GAMME

BARRIÈRE

RÉF. 001G3750 — **2 233,00€**
Barrière G3750
230V moteur 24V. Ressorts inclus

LISSE TUBULAIRE

RÉF. 001G0402 — **150,00€**
Lisse tubulaire Ø60 L = 4200 mm

LISSE SEMI-ELLIPTIQUE + RENFORT

RÉF. 001G03750 — **305,00€**
Lisse semi-elliptique L = 4000 mm

RÉF. 001G03756 — **26,60€**
Renfort interne pour lisse G03750

ACCESSOIRES

SIGNALISATION

RÉF.	PRIX	DÉSIGNATION
001G04601	23,10€	Adaptateur pour l'application des clignotants
001KIAROS	11,10€	Support feu clignotant pour fixation au mur
001KLED24	58,90€	Clignotant à LED 24 V AC-DC
001G02809	41,50€	Conditionnement de 20 bandes adhésives réfléchissantes rouges

APPUI FIXE POUR LISSE

RÉF.	PRIX	DÉSIGNATION
001G02807	164,50€	Lyre de repos

CELLULES DE SÉCURITÉ

RÉF.	PRIX	DÉSIGNATION
001G0468	37,40€	Support pour l'application des photocellules
119RIR449	4,90€	Support photocellule DELTA-E / DELTA-SE
001DELTA-SE	86,60€	Jeu de photocellules, en applique. Portée 20m.

BATTERIES DE SECOURS

RÉF.	PRIX	DÉSIGNATION
002LB38	89,70€	Carte pour le branchement de 3 batteries
3199PNP612	68,70€	Batterie NP6-12 12V 7A prévoir 3 batteries

BOUCLE ET DETECTEUR MAGNETIQUE

RÉF.	PRIX	DÉSIGNATION
001FR1373	121,50€	Boucle magnétique périmètre 10m
001FR1374	95,80€	Boucle magnétique périmètre 6m
009SMA	299,00€	Détecteur magnétique monocanal 24V
009SMA2	391,50€	Détecteur magnétique bicanal 24V
009SMA220	340,00€	Détecteur magnétique monocanal 230V

RESSORTS

RÉF.	PRIX	DÉSIGNATION
001G02040	87,60€	Ressort d'équilibre Ø40 (jaune)
001G04060	115,50€	Ressort d'équilibre Ø50 (vert)
001G06080	148,50€	Ressort d'équilibre Ø55 (rouge)

ARTICULATION

RÉF.	PRIX	DÉSIGNATION
001G03755DX	538,00€	Articulation droit pour lisse semi-elliptique
001G03755SX	538,00€	Articulation gauche pour lisse semi-elliptique

COMPOSITION TYPE PACK G3750

Barrière G3750 + Lisse Semi-Elliptique + Ressort + Feu Clignotant. **Passage 3,65 m max.**

001G3750 x 1
BARRIÈRE G3750 230V moteur 24V
Ressorts inclus

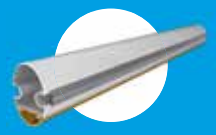

001G03750 x 1
LISSE
semi-elliptique L=4000 mm

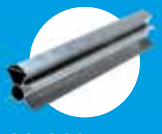

001G03756 x 1
RENFORT INTERNE
pour lisse G03750

001G04601 x 1
ADAPTATEUR
pour l'application des clignotants

001G02807 x 1
APPUI FIXE
pour lisse

001G06080 x 1
RESSORT D'ÉQUILIBRE Ø 55

001G02809 x 1
Conditionnement de 20
BANDES ROUGES FLUORESCENTES

001KIAROS x 1
SUPPORT CLIGNOTANT
pour fixation au mur

001KLED24 x 1
CLIGNOTANT
à LED 24 V AC-DC

SOLUTION COMPLÈTE*

3 012,20€
PRIX HT

*hors accessoires de sécurité

BARRIÈRE GARD 3250

Passage jusqu'à 3,25 m
USAGE INTENSIF

DOCUMENTATION TECHNIQUE

- Barrière en acier zingué peint (fût gris), avec emplacement pour accessoires
- Lisse en aluminium peint blanc
- Longueur maximum de passage
  - Sans lyre fixe = **3,25 m**
  - Avec lyre fixe = **3,15 m**
- Motoréducteur 24 VDC, idéal pour un usage intensif
- MCBF : 1 million de cycles (3 m)
- Nombre maxi. de cycles / jour : 5.400 cycles

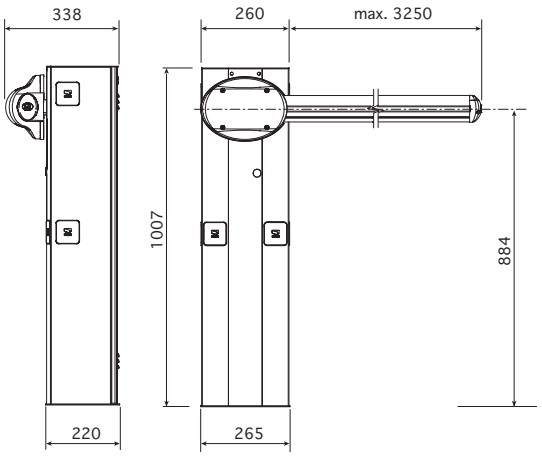

CARACTÉRISTIQUES TECHNIQUES

Degré de protection (IP)	54
Alimentation (V - 50/60 Hz)	230 AC
Alimentation moteur (V)	24 DC
Absorption (A)	15 max.
Puissance (W)	300
Temps d'ouverture à 90° (s)	2/6
Intermittence / Fonctionnement (%)	SERVICE INTENSIF
Couple (Nm)	200
Température de fonctionnement (°C)	-20 / +55

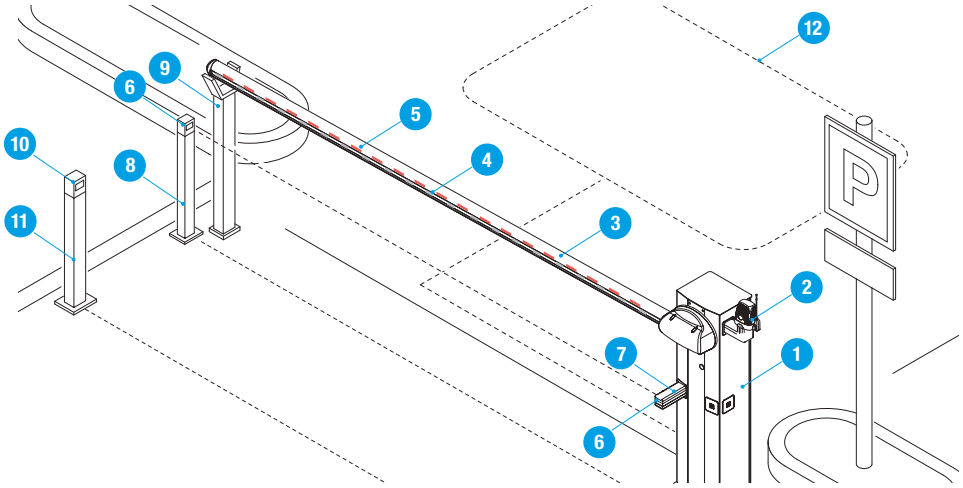

SCHÉMA D'IMPLANTATION

1. Barrière
2. Clignotant
3. Lisse semi-elliptique
4. Cordon lumineux
5. Bandes rouges réfléchissantes
6. Photocellules
7. Support pour photocellules
8. Colonne pour photocellules
9. Support fixe
10. Dispositif de commande (clavier, clé magnétique, badge , etc.)
11. Potelet pour dispositif de commande
12. Détecteur de masses métalliques

LA GAMME

BARRIÈRE

RÉF. 001G3250 — **1 997,00€**

Barriere G3250
230V moteur 24V
+ 1 ressort incorporé (réf. 119RIG082)

LISSE SEMI-ELLIPTIQUE

RÉF. 001G03250 — **432,00€**

L= 3500 mm + Bandes Réfléchissantes, Profil antichocs, Renfort Interne, profile couvre joint *et Cordon lumineux*

RÉF. 001G03250K — **267,00€**

L= 3500 mm + Bandes Réfléchissantes, Profil antichocs, Renfort Interne, profile couvre joint.

ACCESSOIRES

SIGNALISATION

RÉF.	PRIX	DESCRIPTION
001G04601	23,10€	Adaptateur pour l'application des clignotants
001KIAROS	11,10€	Support feu clignotant pour fixation au mur
001KLED24	58,90€	Clignotant à LED 24 V AC-DC

APPUI FIXE POUR LISSE

RÉF.	PRIX	DESCRIPTION
001G02807	164,50€	Lyre de repos

CELLULES DE SÉCURITÉ

RÉF.	PRIX	DESCRIPTION
001G0468	37,40€	Support pour l'application des photocellules
119RIR449	4,90€	Support photocellule DELTA-E / DELTA-SE
001DELTA-SE	86,60€	Jeu de photocellules, en applique. Portée 20m.

BATTERIES DE SECOURS

RÉF.	PRIX	DESCRIPTION
002LB38	89,70€	Carte pour le branchement de 3 batteries
3199PNP612	68,70€	Batterie NP6-12 12V 7A Prévoir 3 batteries

BOUCLE ET DETECTEUR MAGNETIQUE

RÉF.	PRIX	DESCRIPTION
001FR1373	121,50€	Boucle magnétique périmètre 10m
001FR1374	95,80€	Boucle magnétique périmètre 6m
009SMA	299,00€	Détecteur magnétique monocanal 24V
009SMA2	391,50€	Détecteur magnétique bicanal 24V
009SMA220	340,00€	Détecteur magnétique monocanal 230V

ARTICULATION

RÉF.	PRIX	DESCRIPTION
001G03755DX	538,00€	Articulation droit pour lisse semi-ellipt.
001G03755SX	538,00€	Articulation gauche pour lisse semi-ellipt.

COMPOSITION TYPE PACK G3250

Barrière G3250 + Lisse + Ressort + Feu Clignotant + Cordon Lumineux + Appui Fixe. **Passage 3,15m max.**

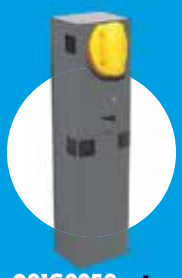

001G3250 x 1
BARRIÈRE G3250
230V MOTEUR 24V
+ 1 Ressort incorporé
(réf. 119RIG082)

001G04601 x 1
ADAPTATEUR
pour l'application des clignotants

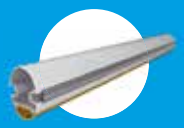

001G03250 x 1
LISSE TUBULAIRE semi-ellipt. L= 3500 mm Avec :
Bandes Réfléchissantes, Profil antichocs, Renfort
Interne, profile couvre joint et Cordon lumineux

001KIAROS x 1
SUPPORT CLIGNOTANT
pour fixation au mur

001KLED24 x 1
CLIGNOTANT
à LED 24 V AC-DC

001G02807 x 1
APPUI FIXE
pour lisse

SOLUTION COMPLÈTE*

2 686,60€
PRIX HT

*hors accessoires de sécurité

BARRIÈRE GARD3

Passage jusqu'à 2,75 m
USAGE INTENSIF

DOCUMENTATION TECHNIQUE

- Barrière en acier zingué peint (fût gris), avec emplacement pour accessoires
- Lisse tubulaire ou semi-elliptique en aluminium peint blanc
- Longueur maximum de passage
  - Sans lyre fixe = **2,75m**
  - Avec lyre fixe = **2,65m**
- MCBF : 5 millions de cycles (tub.) ou 2,5 millions de cycles (semi-ellipt.)
- Nombre maxi. de cycles / jour : 12.000 cycles
- Existe en version AISI 304

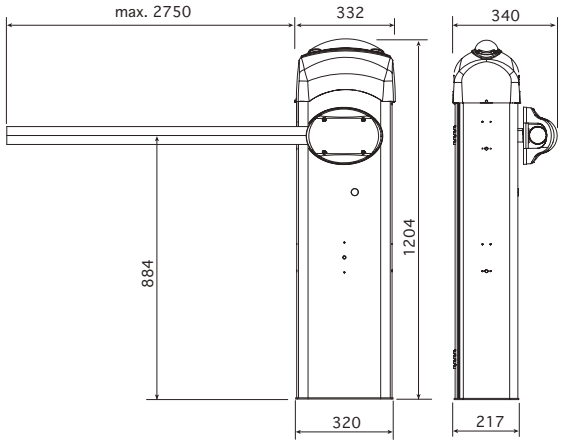

CARACTÉRISTIQUES TECHNIQUES

Degré de protection (IP)	54
Alimentation (V - 50/60 Hz)	230 AC
Alimentation moteur (V)	24 DC
Absorption (A)	15 max.
Puissance (W)	300
Temps d'ouverture à 90° (s)	0,9
Couple (Nm)	200
Intermittence / Fonctionnement (%)	SERVICE INTENSIF
Température de fonctionnement (°C)	-20 / +55

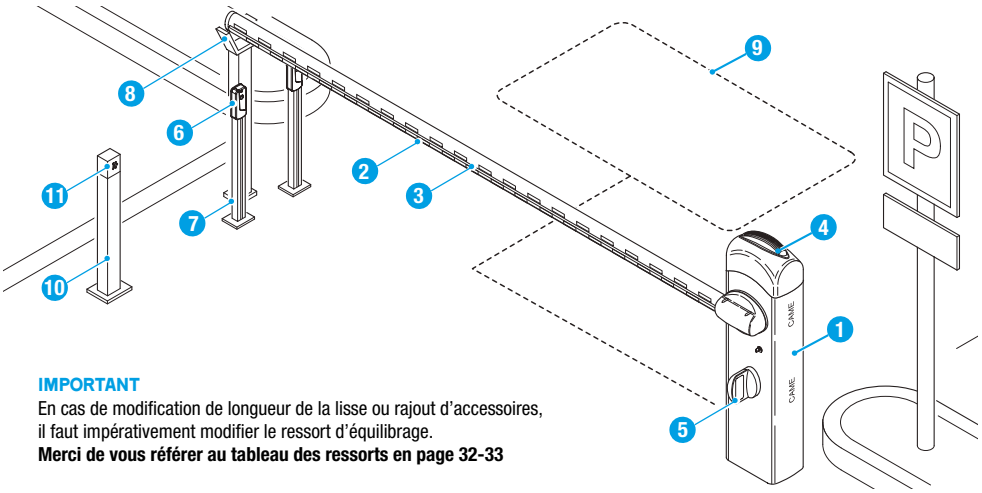

IMPORTANT
En cas de modification de longueur de la lisse ou rajout d'accessoires, il faut impérativement modifier le ressort d'équilibrage.
Merci de vous référer au tableau des ressorts en page 32-33

SCHÉMA D'IMPLANTATION

1. Barrière (G3000SX) avec lisse
2. Bandes réfléchissantes
3. Câble lumineux
4. Feu clignotant
5. Support pour photocellule
6. Photocellule
7. Colonne pour photocellule
8. Support fixe
9. Boucle
10. Potelet pour dispositif de commande
11. Dispositif de commande (sélecteur à clavier, capteur transpondeur)

LA GAMME

BARRIÈRE

RÉF. 001G3000DX — **2 980,00€**
Barrière G3000
230V moteur 24V Droite

RÉF. 001G3000SX — **2 980,00€**
Barrière G3000
230V moteur 24V Gauche

LISSE SEMI-ELLIPTIQUE (+ ACCESSOIRES ASSOCIÉS)

RÉF.	PRIX	DÉSIGNATION
001G03001	344,50€	Lisse L= 3000 mm + Bandes Réfléchissantes, Profil antichocs, Renfort Interne, Profile couvre joint et Cordon lumineux
001G03003	136,50€	Bride fixation-lisse semi-elliptique
001G04060	115,50€	Ressort d'équilibre Ø50 (vert)

LISSE TUBULAIRE (+ ACCESSOIRES ASSOCIÉS)

RÉF.	PRIX	DÉSIGNATION
001G03002	161,50€	Lisse Ø 60. L= 3000 mm + Bandes Réfléchissantes
001G03004	118,50€	Bride fixation lisse tubulaire Ø 60
001G02040	87,60€	Ressort d'équilibre Ø40 (jaune)

ACCESSOIRES

SIGNALISATION

RÉF.	PRIX	DÉSIGNATION
001G02801	77,90€	Clignotant à coupole

CELLULES DE SÉCURITÉ + APPUI FIXE

RÉF.	PRIX	DÉSIGNATION
001G02802	25,10€	Support pour l'application des photocellules
001DIR10	82,50€	Jeu de photocellules portée 10 M
001G02807	164,50€	Lyre de repos

BOUCLE ET DETECTEUR MAGNETIQUE

RÉF.	PRIX	DÉSIGNATION
001FR1373	121,50€	Boucle magnétique périmètre 10m
001FR1374	95,80€	Boucle magnétique périmètre 6m
009SMA	299,00€	Détecteur magnétique monocanal 24V
009SMA2	391,50€	Détecteur magnétique bicanal 24V
009SMA220	340,00€	Détecteur magnétique monocanal 230V

SYSTÈME BRAS DEGONDABLES

NE PAS UTILISER AVEC APPUI FIXE 001G02807

RÉF.	PRIX	DÉSIGNATION
001G03000	599,00€	Bras dégondable pour lisse G03002 1 axe vertical : Dégondable horizontal *possibilité de remettre la lisse en place
001G03005	1 181,00€	Bras dégondable **PLUS** pour lisse G03001 2 axes : Dégondage horizontal + chute de la lisse au sol à l'ouverture totale
001G03006	832,00€	Bras dégondable **BASE** pour lisse G03001 1 axe vertical : Dégondable horizontal *possibilité de remettre la lisse en place

COMPOSITION TYPE PACK GARD3

Barrière G3000 + Lisse Semi-elliptique + Ressort + Feu Clignotant. **Passage 2,75 m (sans lyre fixe).**

001G3000DX x 1
BARRIÈRE G3000 230V moteur 24V DX

001G03003 x 1
BRIDE FIXATION-LISSE semi-elliptique

001G02801 x 1
CLIGNOTANT À COUPOLE

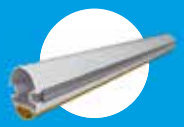

001G03001 x 1
LISSE TUBULAIRE semi-elliptique l= 3000 mm

001G04060 x 1
RESSORT D'ÉQUILIBRE Ø 50

SOLUTION COMPLÈTE*

3 654,40€
PRIX HT

*hors accessoires de sécurité

BARRIÈRE GARD4

Passage jusqu'à 3,75 m
USAGE INTENSIF

- Barrière en acier zingué peint (fût gris), avec emplacement pour accessoires
- Lisse elliptique ou semi-elliptique en aluminium peint blanc
- Longueur maximum de passage
  - sans lyre fixe = **3,75 m**
  - avec lyre fixe = **3,65 m**
- MCBF : 800.000 cycles (max.) ou 1 millions de cycles (3m)
- Nombre maxi. de cycles / jour : 12.000 cycles
- **Version EZ/EZT avec encodeur, et pilotable à distance via le Cloud CAME CONNECT**
- Existe en acier AISI 304

DOCUMENTATION TECHNIQUE

DOCUMENTATION COMMERCIALE

CARACTÉRISTIQUES TECHNIQUES

Degré de protection (IP)	54
Alimentation (V - 50/60 Hz)	230 AC
Alimentation moteur (V)	24 DC
Absorption (A)	15 max.
Puissance (W)	300
Couple (Nm)	600
Temps d'ouverture à 90° (s)	2 - 6
Intermittence / Fonctionnement (%)	SERVICE INTENSIF
Température de fonctionnement (°C)	-20 / +55
Rapport de réduction (i)	1/202
Classe d'isolation	I
Poids (Kg)	-55

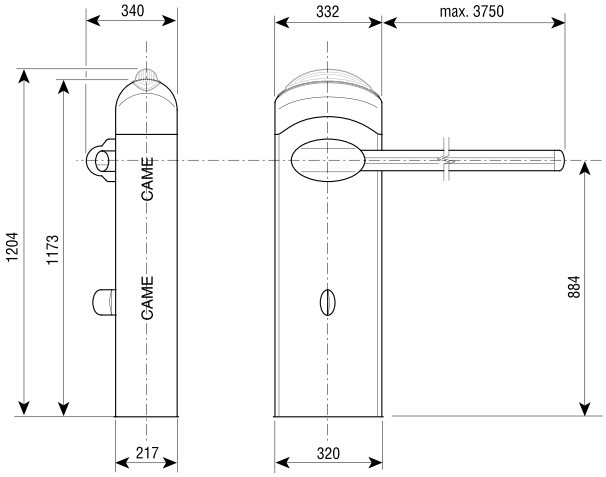

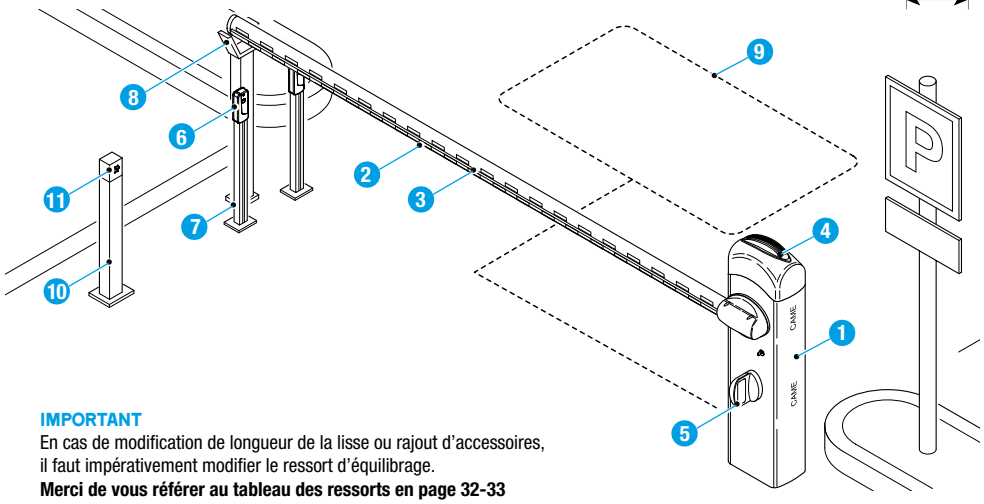

IMPORTANT
En cas de modification de longueur de la lisse ou rajout d'accessoires, il faut impérativement modifier le ressort d'équilibrage.
Merci de vous référer au tableau des ressorts en page 32-33

SCHÉMA D'IMPLANTATION

1. Barrière avec lisse
2. Bandes réfléchissantes
3. Cordon lumineux
4. Clignotant
5. Support pour photocellule
6. Photocellule sans fil
7. Colonne pour photocellule
8. Support fixe
9. Boucle magnétique
10. Potelet pour dispositif de commande
11. Dispositif de commande (clavier à code, capteur transpondeur)

LA GAMME

BARRIÈRE

RÉF. 001G4040EZT — **2 780,00€**
Barrière G4040
230V moteur 24V avec encodeur
+ témoins positions

RÉF. 001G4040EZ — **2 650,00€**
Barrière G4040 230V
moteur 24V avec encodeur

RÉF. 001G4040IE — **4 704,00€**
Barriere G4040 **INOX** 230V
moteur 24V avec encodeur

LISSE SEMI-ELLIPTIQUE (+ ACCESSOIRES ASSOCIÉS)

RÉF.	PRIX	DÉSIGNATION
001G03750	305,00€	Lisse semi-elliptique L= 4000 mm
001G03756	26,60€	Renfort interne pour lisse elliptique
001G06080	148,50€	Ressort d'équilibre Ø55 (rouge)

ACCESSOIRES

POUR LISSE 001G03750

RÉF.	PRIX	DÉSIGNATION
001G03755DX	538,00€	Rotule Droite pour lisse semi-ellipt.
001G03755SX	538,00€	Rotule Gauche pour lisse semi-ellipt.
001G04002	1 147,00€	Bras dégondable Plus après le choc, la lisse détachée tourne à 90° et l'extrémité se pose au sol
001G04003	803,00€	Bras dégondable Base 1 axe vertical : Dégondable horizontal *possibilité de remettre la lisse en place

APPUI FIXE POUR LISSE

RÉF.	PRIX	DÉSIGNATION
001G02807	164,50€	Lyre de repos

SIGNALISATION

RÉF.	PRIX	DÉSIGNATION
001G02801	77,90€	Clignotant à coupole
001G02809	41,50€	Conditionnement de 20 bandes adhésives réfléchissantes rouges

APPUI MOBILE + CELLULE + SUPPORT : PASSAGE MAX. 3M

RÉF.	PRIX	DÉSIGNATION
001DIR10	82,50€	Jeu de photocellules portée 10 M
001DIR-LN	41,50€	Colonnette en aluminium anodise noir
001G02802	25,10€	Support pour l'application des photocellules
001G02808	134,50€	Appui mobile pour lisse

RESSORTS

RÉF.	PRIX	DÉSIGNATION
001G02040	87,60€	Ressort d'équilibre Ø40 (jaune)
001G04060	115,50€	Ressort d'équilibre Ø50 (vert)

TABLIER : NE PAS UTILISER AVEC APPUI MOBILE, NI SUPPORT CELLULE G02802

RÉF.	PRIX	DÉSIGNATION
001G0465	279,00€	Tablier en aluminium peint pour lisses (L=2m) prévoir 2 modules

BATTERIES DE SECOURS

RÉF.	PRIX	DÉSIGNATION
002LB39	94,80€	Carte connexion batteries
001G03751	68,70€	Support pour l'emplacement des batteries
3199PNP612	68,70€	Batterie NP6-12 12V 7A Prévoir 3 batteries

ACCESSOIRES DE COMMANDE ET DE GESTION CAME CONNECT

VOIR PAGE 6-7

COMPOSITION TYPE PACK GARD4

Barrière G4040EZT + Lisse Semi-Elliptique + Ressort + Feu Clignotant + Appui Fixe. **Passage 3,65m max.**

001G4040EZT x 1
BARRIÈRE G4040
230V moteur 24V avec encodeur
+ témoins positions

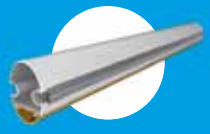

01G03750 x 1
LISSE
semi-elliptique L=4000 mm

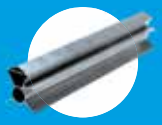

001G03756 x 1
RENFORT INTERNE
pour lisse elliptique

001G02801 x 1
CLIGNOTANT
integre a coupole

001G02809 x 1
Conditionnement de 20
BANDES ROUGES FLUORESCENTES

001G06080 x 1
RESSORT D'ÉQUILIBRE Ø 55

001G02807 x 1
APPUI FIXE
pour lisse

SOLUTION COMPLÈTE*

3 544,00€
PRIX HT

*hors accessoires de sécurité

BARRIÈRE GARD BRUSHLESS "PT"

Passage jusqu'à 3,80 m
USAGE INTENSIF

DOCUMENTATION TECHNIQUE

NOUVEAU

- Barrière avec encodeur motoréducteur réversible
- Produit pilotable et programmable à distance via la technologie Cloud CAME Connect
- Lisse semi-elliptique en aluminium peint blanc
- Fût en aluminium peint avec couronne de signalisation rouge/vert
- Moteur sans balais = fonctionnement continu (100%) et extrêmement silencieux
- Longueur maximum de passage
  - sans lyre fixe = **3,80 m**
  - avec lyre fixe = **3,70 m**
- Temps d'ouverture / fermeture : 1,2 à 4 secondes
- MCBF : 2 millions de cycles (max.)
- Service continu

RÉF. 803XA-0180

Articulation pour lisse

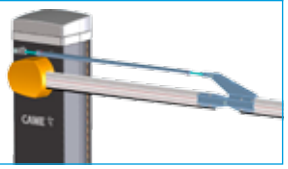

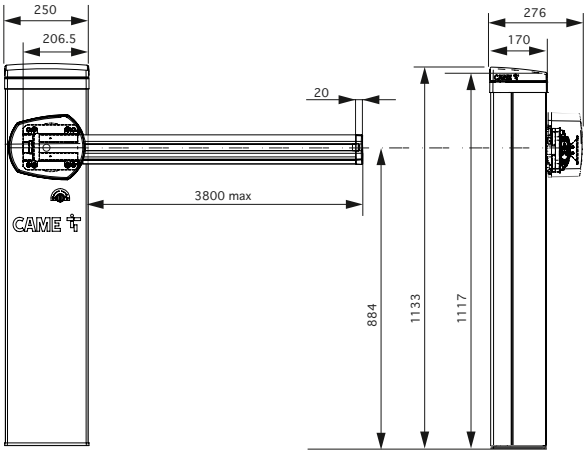

CARACTÉRISTIQUES TECHNIQUES

Degré de protection (IP)	44
Alimentation (V - 50/60 Hz)	230 AC
Alimentation moteur (V)	36 DC
Absorption (A)	15 max.
Puissance (W)	350
Couple (Nm)	80 (sans ressorts)/140 (avec ressorts)
Temps d'ouverture à 90° (s)	1,2 - 4
Intermittence / Fonctionnement (%)	SERVICE INTENSIF
Température de fonctionnement (°C)	-20 / +55
Rapport de réduction (i)	1/56
Classe d'isolation	I
Poids (Kg)	38,6

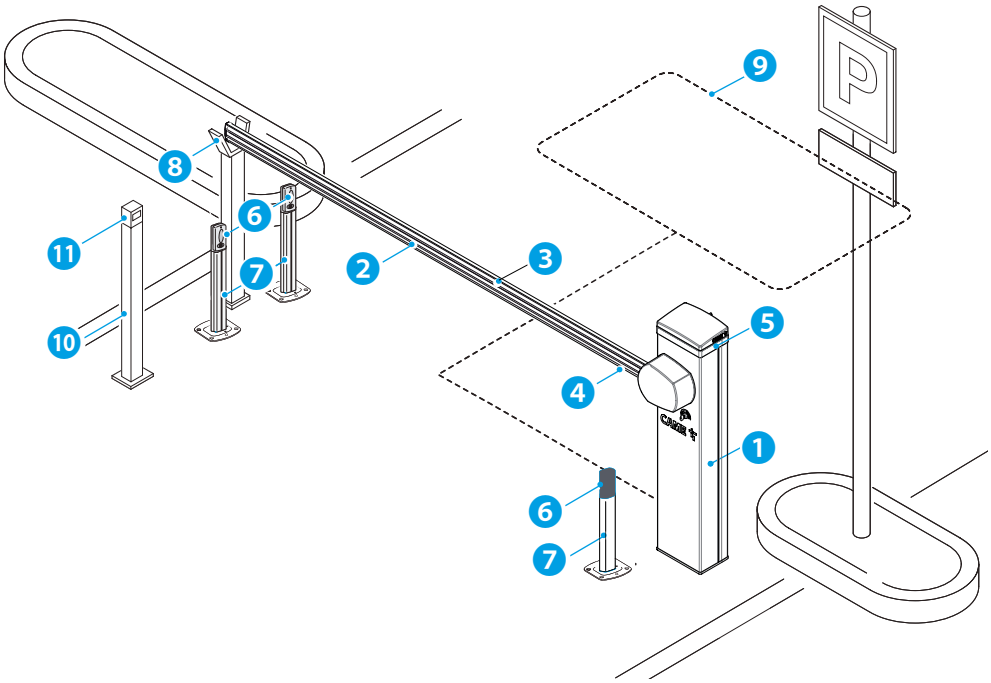

SCHÉMA D'IMPLANTATION

1. Barrière
2. Bandes réfléchissantes
3. Ruban LED
4. Profilé anti-choc
5. Couronne lumineuse
6. Photocellule
7. Colonne pour photocellule
8. Support fixe
9. Boucle
10. Potelet pour dispositif de commande
11. Dispositif de commande (clavier à code, capteur transpondeur)

LA GAMME

BARRIÈRE

RÉF. 803BB-0070	2 635,00€
Barrière GPT40AGS 230V moteur 24V avec encodeur	

LISSE (+ ACCESSOIRES ASSOCIÉS)

RÉF. 803XA-0050	281,00€
Lisse semi-ellipt. 90x35 avec profil antichoc. L=4,05m	

RÉF. 803XA-0051	242,00€
Lisse semi-ellipt. 90x35 avec profil antichoc. L=3,05m	

RÉF. 803XA-0070	263,50€
Groupe de 2 ressorts d'équilibrage (obligatoire pour lisse à partir de 2,50m)	

RÉF. 803XA-0110	14,00€
Renfort interne pour lisse semi-elliptique passage > 2,50 m	

ACCESSOIRES

CELLULES DE SÉCURITÉ

RÉF. 001DOC-R	6,00€
Support en acier pour DOC-E / DELTA-SE	

RÉF. 001DELTA-SE	86,60€
Jeu de photocellules, en applique. Portée 20m.	

BATTERIES DE SECOURS

RÉF. 806SA-0080	138,00€
Carte recharge batteries	

RÉF. 3199PNP612	68,70€
Batterie NP6-12 12V 7A Prévoir 2 batteries	

APPUI FIXE POUR LISSE

RÉF. 001G02807	164,50€
Lyre de repos	

SIGNALISATION

RÉF. 803XA-0010	96,30€
Couronne LED à lumineuse	

RÉF. 803XA-0020	194,00€
Bande LED pour lisse 4m	

VERROUS

RÉF. 803XA-0030	274,50€
Dispositif de verrouillage électrique	

AUTRES ACCESSOIRES

RÉF. 803XA-0040	372,00€
Système lisse détachable En cas de choc, les 4 vis en PVC cèdent. *changer les 4 vis pour remettre la barrière en fonction.	

RÉF. 803XA-0080	64,60€
Groupe témoins position auxiliaire	

ACCESSOIRES DE COMMANDE ET GESTION CAME CONNECT

RÉF. 8K06SA-001	397,50€
Kit de connexion Passerelle Ethernet RETH001 + Module Esclave RSLV001	

RÉF. 806SA-0020	178,00€
Module Passerelle GSM autonome	

RÉF. 806SA-0010	277,50€
Module Passerelle GSM avec radio intégrée	

RÉF. 806SA-0040	170,00€
RSLV001 Module Radio Esclave À combiner avec 806SA-0010	

BOUCLE ET DÉTECTEUR MAGNÉTIQUE VOIR PAGE 34

COMPOSITION TYPE PACK GARD BRUSHLESS "PT"

Barrière GARD-PT + Lisse Semi-Elliptique + Ressort + Couronne lumineuse à LED + Appui Fixe. **Passage 3,70m max.**

803BB-0070 x 1
BARRIÈRE BRUSHLESS GPT40AGS
230V moteur 24V

803XA-0070 x 1
GROUPE DE 2 RESSORTS D'EQUILIBRAGE

803XA-0050 x 1
LISSE SEMI-ELLIPTIQUE
90x35 avec profil antichoc. L = 4,05m

803XA-0020 x 1
BANDE LED
pour lisse 4 m

001G02807 x 1
APPUI FIXE
pour lisse

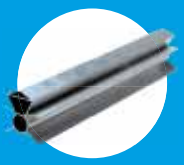

803XA-0110 x 1
RENFORT INTERNE
pour lisse semi-elliptique passage>2,50 m

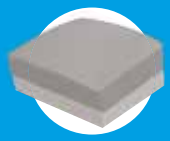

803XA-0010 x 1
COURONNE LED LUMINEUSE

SOLUTION COMPLÈTE*
3 648,30€
PRIX HT

*hors accessoires de sécurité

BARRIÈRE GARD BRUSHLESS "PX"

Passage jusqu'à 3,80 m
USAGE INTENSIF

NOUVEAU

DOCUMENTATION TECHNIQUE

- Barrière avec encodeur motoréducteur réversible
- Produit pilotable et programmable à distance via la technologie Cloud CAME Connect
- Lisse semi-elliptique en aluminium peint blanc
- Fût en aluminium peint avec couronne de signalisation rouge/vert
- Moteur sans balais = fonctionnement continu (100%) et extrêmement silencieux
- Longueur maximum de passage
  - sans lyre fixe = **3,80 m**
  - avec lyre fixe = **3,70 m**
- Temps d'ouverture / fermeture (réglable) : 1,2 à 2,4 secondes
- MCBF : 5 millions de cycles (max.)
- Service continu

RÉF. 803XA-0180

Articulation pour lisse

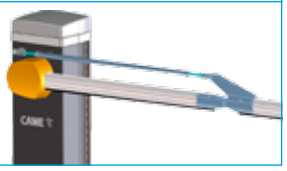

CARACTÉRISTIQUES TECHNIQUES

Degré de protection (IP)	54
Alimentation (V - 50/60 Hz)	230 AC
Alimentation moteur (V)	36 DC
Absorption (A)	15 max.
Puissance (W)	350
Couple (Nm)	100
Temps d'ouverture à 90° (s)	1,2 / 2,4
Intermittence / Fonctionnement (%)	SERVICE INTENSIF
Température de fonctionnement (°C)	-20 / +55
Rapport de réduction (i)	1/108
Classe d'isolation	I
Poids (Kg)	-55

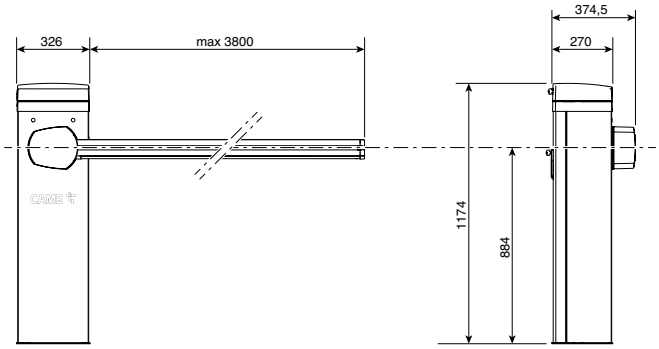

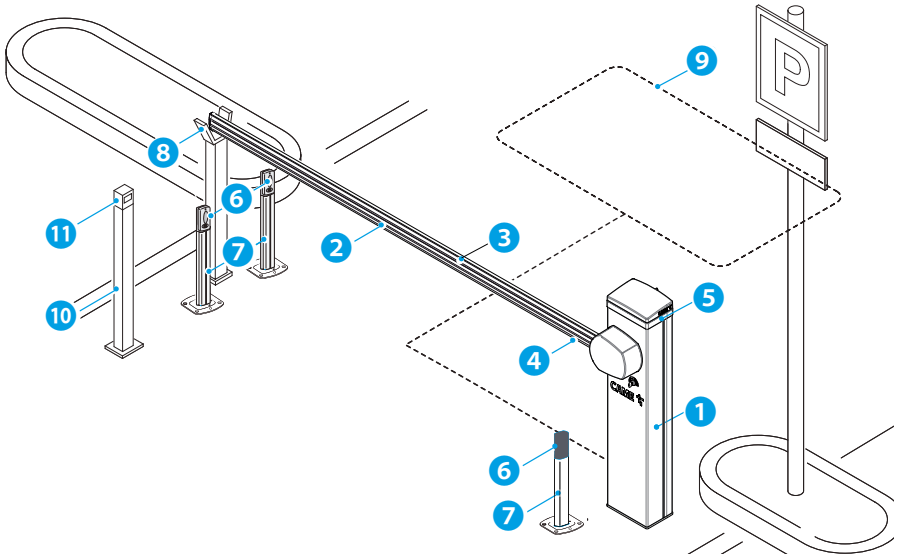

SCHÉMA D'IMPLANTATION

1. Barrière
2. Bandes réfléchissantes
3. Ruban LED
4. Profilé anti-choc
5. Couronne lumineuse
6. Photocellule
7. Colonne pour photocellule
8. Support fixe
9. Boucle
10. Potelet pour dispositif de commande
11. Dispositif de commande (clavier à code, capteur transpondeur)

CHOIX DU RESSORT D'ÉQUILIBRAGE ET DU TROU DE FIXATION

Code du ressort (couleur)	001G02040 Ø 40 mm (jaune)		001G04060 Ø 50 mm (vert)	
Trou de fixation du ressort	A	B	A	B
Longueur de la lisse (m)	de 1,5 à 1,75	de 1,75 à 2,25	de 2,25 à 2,75	de 2,75 à 3,75

Par lisse l'on entend la lisse avec couvre-joint, couvercle et profilé en caoutchouc.

NB : Se référer obligatoirement à la notice technique pour le nombre de ressorts et leur positionnement (A ou B)

LA GAMME

BARRIÈRE

RÉF. 803BB-0120	3 831,00€
Barrière GPX40MGP 230V moteur 36V avec encodeur	

LISSE

RÉF. 803XA-0050	281,00€
Lisse semi-ellipt. 90x35 avec profil antichoc. L=4,05m *prévoir ressort 001G04060 (Ø 50) pour lisse de 2,25m à 3,75m 115,50€	

RÉF. 803XA-0051	242,00€
Lisse semi-ellipt. 90x35 avec profil antichoc. L = 3,05m *prévoir ressort 001G02040 (Ø 40) pour lisse de 1,50m à 2,25m 87,60€	

RÉF. 803XA-0180	644,00€
Articulation pour lisse	

A associer avec les réfs ci-dessous pour lisse lumineuse :

RÉF. 803XA-0190 **105,00€**
Kit de câbles pour raccord cordon lumineux sur lisse articulée

RÉF. 803XA-0020 **194,00€**
Ruban LED vert / rouge (jusqu'à 4 m)

ACCESSOIRES

CELLULES DE SÉCURITÉ

RÉF. 001DOC-R	6,00€
Support en acier pour DOC-E / DELTA-SE	

RÉF. 001DELTA-SE	86,60€
Jeu de photocellules, en applique. Portée 20m.	

BATTERIES DE SECOURS

RÉF. 806SA-0100	180,00€
Carte recharge batteries	

RÉF. 3199PNP612	68,70€
Batterie NP6-12 12V 7A Prévoir 2 batteries	

APPUI FIXE POUR LISSE

RÉF. 001G02807	164,50€
Lyre de repos	

ACCESSOIRES DE COMMANDE ET GESTION CAME CONNECT

RÉF. 8K06SA-001	397,50€
Kit de connexion Passerelle Ethernet RETH001 + Module Esclave RSLV001	

RÉF. 806SA-0020	178,00€
Module Passerelle GSM autonome	

RÉF. 806SA-0010	277,50€
Module Passerelle GSM avec radio intégrée	

RÉF. 806SA-0040	170,00€
RSLV001 Module Radio Esclave À combiner avec 806SA-0010	

SIGNALISATION

RÉF. 803XA-0140	129,00€
Couronne LED lumineuse	

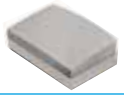

RÉF. 803XA-0150	178,00€
Ruban LED vert / rouge (jusqu'à 3 m)	

RÉF. 803XA-0160	145,00€
Ruban LED vert / rouge (jusqu'à 2 m)	

RÉF. 803XA-0020	194,00€
Ruban LED vert / rouge (jusqu'à 4 m)	

AUTRES ACCESSOIRES

RÉF. 803XA-0170	290,00€
Étrier pour lisse dégondable	

RÉF. 803XA-0200	81,00€
Groupe Contacts Auxiliaires Position Lisse Basse/Haute	

RÉF. 803XA-0210	129,00€
Résistance thermostatée	

BOUCLE ET DÉTECTEUR MAGNÉTIQUE VOIR PAGE 34

COMPOSITION TYPE PACK GARD BRUSHLESS "PX"

Barrière GPX40MGP + Lisse Semi-Elliptique + Ressort + Appui Fixe. **Passage 3,70m max.**

803BB-0120 x 1
BARRIÈRE GPX40MGP
230V moteur 36V

803XA-0050 x 1
LISSE SEMI-ELLIPTIQUE
90x35 avec profil antichoc. L = 4,05m

001G04060 x 1
RESSORT D'ÉQUILIBRE Ø 50

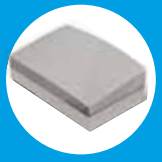

803XA-0140 x 1
COURONNE LED LUMINEUSE

803XA-0020 x 1
RUBAN LED VERT / ROUGE
(jusqu'à 4 m)

001G02807 x 1
APPUI FIXE
pour lisse

SOLUTION COMPLÈTE*

4 715,00€
PRIX HT

*hors accessoires de sécurité

BARRIÈRE GARD 5000

Passage jusqu'à 5 m
USAGE INTENSIF

DOCUMENTATION TECHNIQUE

- Barrière avec encodeur en acier zingué peint (fût gris), avec emplacement pour accessoires
- Lisse tubulaire en aluminium peint blanc
- Produit pilotable et programmable à distance via la technologie cloud CAME Connect
- Longueur maximum de passage
  - sans lyre fixe = **5,00m**
  - avec lyre fixe = **4,90m**
- Temps d'ouverture / fermeture : 4 à 8 secondes
- MCBF : 1,5 millions de cycles (max.)
- Nombre maxi. de cycles / jour : 3500 cycles

CARACTÉRISTIQUES TECHNIQUES

Degré de protection (IP)	54
Alimentation (V - 50/60 Hz)	230 AC
Alimentation moteur (V)	24 DC
Absorption (A)	15 max.
Puissance (W)	200
Couple (Nm)	600
Temps d'ouverture (s)	4 - 8
Cycles/heure	SERVICE CONTENU
Température de fonctionnement (°C)	-20 / +55
Rapport de réduction (i)	1/202
Classe d'isolation	I
Poids (Kg)	78,5

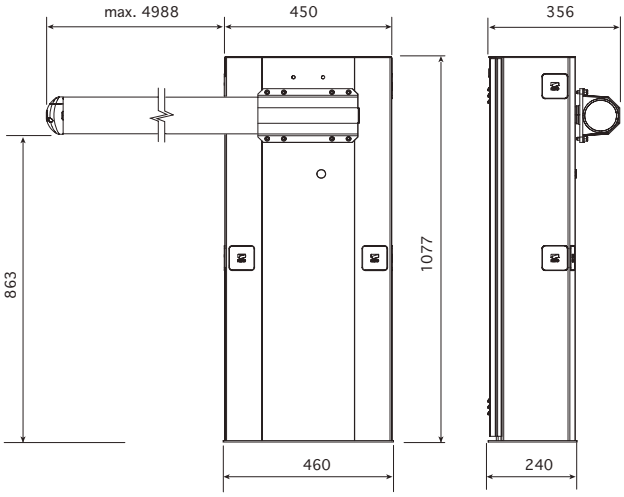

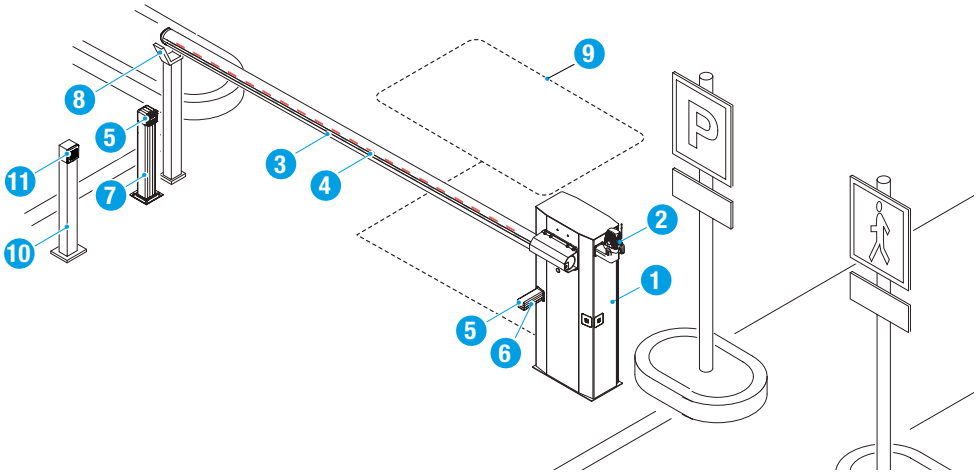

SCHÉMA D'IMPLANTATION

1. Barrière avec lisse
2. Clignotant
3. Câble lumineux
4. Bandes réfléchissantes
5. Photocellules
6. Support pour photocellule
7. Colonne pour photocellule
8. Support fixe
9. Boucle magnétique
10. Potelet pour dispositif de commande
11. Dispositif de commande (clavier à code, capteur transpondeur)

LA GAMME

BARRIÈRE

RÉF. 001G5000 — **1 990,00€**

Barrière GARD 5000 230V moteur 24V
+ 2 ressorts d'équilibrage inclus
(réf. 119RIG082)

LISSE

RÉF. 001G05350 — **264,50€**

Lisse tubulaire Ø100 L= 5350 mm, avec couvre-joint, prêt à recevoir cordon lumineux

RÉF. 001G0502 — **205,00€**

Lisse tubulaire Ø100 L= 5350 mm

ACCESSOIRES

CAME

RENFORT INTERNE

RÉF.	PRIX
001G06802	24,10€

Renfort interne pour lisse tubulaire

CELLULES DE SÉCURITÉ

RÉF.	PRIX
001G0468	37,40€

Support pour l'application des photocellules

RÉF.	PRIX
001DELTA-SE	86,60€

Jeu de photocellules, en applique.
Portée 20m.

RÉF.	PRIX
119RIR449	4,90€

Support photocellule DELTA-E / DELTA-SE

APPUI MOBILE + CELLULES DE SÉCURITÉ

RÉF.	PRIX
001G02808	134,50€

Appui mobile pour lisse

RÉF.	PRIX
001DELTA-SI	87,60€

Jeu de photocellules à encastrer, portée 20m

RÉF.	PRIX
001DOC-LN	60,00€

Colonnette en aluminium anodisé noir
H = 500 mm

SIGNALISATION

RÉF.	PRIX
001G04601	22,50€

Adaptateur pour l'application des clignotants

RÉF.	PRIX
001KIAROS	11,10€

Support feu clignotant pour fixation au mur

RÉF.	PRIX
001KLED24	58,90€

Clignotant à LED 24 V AC-DC

RÉF.	PRIX
001G02809	41,50€

Conditionnement de 20 bandes adhésives réfléchissantes rouges

APPUI POUR LISSE

RÉF.	PRIX
001G02807	164,50€

Lyre de repos

BATTERIES DE SECOURS

RÉF.	PRIX
002LB39	94,80€

Carte pour le branchement de 3 batteries

RÉF.	PRIX
3199PNP612	68,70€

Batterie NP6-12 12V 7A
Prévoir 2 batteries

CORDON LUMINEUX POUR LISSE G05350

RÉF.	PRIX
001G028401	16,90€ / M

Cordon lumineux à LED pour lisse
Prévoir 11m

RÉF.	PRIX
001G028402	25,10€

Câble branchement cordon lumineux à LED

ACCESSOIRES DE COMMANDE ET GESTION CAME CONNECT

RÉF.	PRIX
8K06SA-001	397,50€

Kit Passerelle Ethernet RETH001
+ Module Esclave RSLV001

RÉF.	PRIX
806SA-0020	178,00€

RGSM001S GSM passerelle autonome

RÉF.	PRIX
806SA-0010	277,50€

RGSM001 GSM passerelle

RÉF.	PRIX
806SA-0040	170,00€

RSLV001 Module Radio Esclave
À combiner avec 806SA-0010

BOUCLE ET DÉTECTEUR MAGNÉTIQUE VOIR PAGE 34

COMPOSITION TYPE PACK GARD 5000

Barrière G5000 + Lisse Tubulaire + Ressort + Feu Clignotant + Appui Fixe. **Passage 4,90m max.**

001G5000 x 1
BARRIERE G5000 230V MOTEUR 24V
+ 2 ressorts d'équilibrage inclus
(réf. 119RIG082)

001G02809 x 1
Conditionnement de 20
BANDES ROUGES FLUORESCENTES

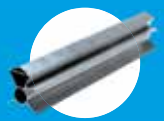

001G06802 x 1
RENFORT INTERNE

01KIAROS x 1
SUPPORT CLIGNOTANT
pour fixation au mur

001G02807 x 1
APPUI FIXE
pour lisse

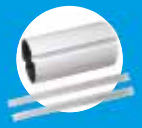

001G05350 x 1
LISSE TUBULAIRE Ø100 L= 5350 MM
avec couvre-joint prêt à recevoir
cordon lumineux

001G04601 x 1
ADAPTATEUR
pour l'application des clignotants

001KLED24 x 1
CLIGNOTANT
à LED 24 V AC-DC

SOLUTION COMPLÈTE*

2 577,70€
PRIX HT

*hors accessoires de sécurité

BARRIÈRE GARD8

Passage jusqu'à 7,60 m
USAGE INTENSIF

DOCUMENTATION TECHNIQUE

DOCUMENTATION COMMERCIALE

- Barrière avec encodeur en acier zingué peint (fût gris), avec emplacement pour accessoires
- Carter de protection anti-cisaillement
- Produit pilotable et programmable à distance via la technologie cloud CAME Connect
- Longueur maximum de passage
  - sans lyre fixe = **7,60 m**
  - avec lyre fixe = **7,50 m**
- Temps d'ouverture / fermeture (réglable) : 4 à 8 secondes
- MCBF : 1 millions de cycles (max.) et 1,5 millions de cycles (4m)
- Nombre maxi. de cycles / jour : 2.500 cycles

CARACTÉRISTIQUES TECHNIQUES

Degré de protection (IP)	54
Alimentation (V - 50/60 Hz)	230 AC
Alimentation moteur (V)	24 DC
Absorption (A)	15 max.
Puissance (W)	300
Couple (Nm)	600
Temps d'ouverture à 90° (s)	4 - 8
Intermittence/Fonctionnement	SERVICE CONTENU
Température de fonctionnement (°C)	-20 / +55
Rapport de réduction (i)	1/202
Classe d'isolation	I
Poids (Kg)	91

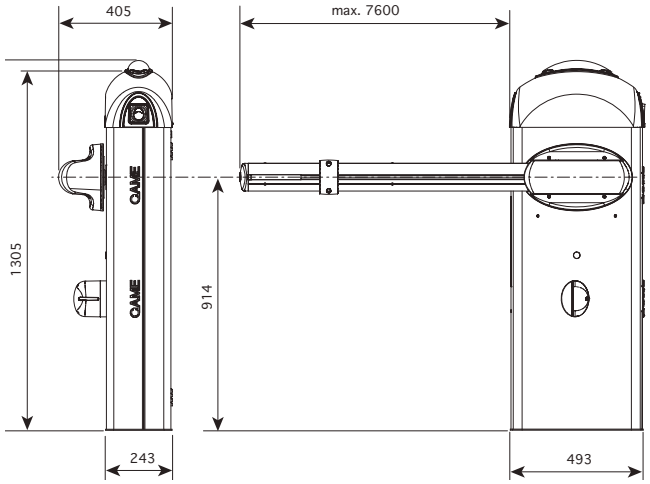

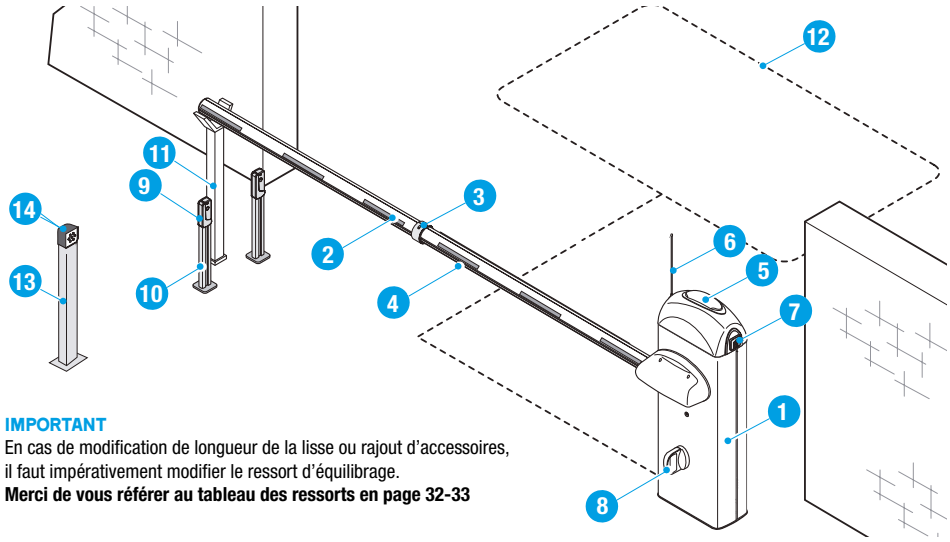

IMPORTANT
En cas de modification de longueur de la lisse ou rajout d'accessoires, il faut impérativement modifier le ressort d'équilibrage.
Merci de vous référer au tableau des ressorts en page 32-33

SCHÉMA D'IMPLANTATION

1. Barrière avec lisse
2. Bandes réfléchissantes
3. Joint pour lisse
4. Câble lumineux
5. Feu clignotant
6. Antenne
7. Sélecteur à clé
8. Support pour photocellule
9. Photocellule
10. Colonne pour photocellule
11. Support fixe
12. Boucle
13. Potelet pour dispositif de commande
14. Dispositif de commande (sélecteur à clavier, capteur transpondeur)

LA GAMME

BARRIÈRE

RÉF. 001G2080EZT	2 850,00€
Barrière GARD8 230V moteur 24V avec encodeur	

RÉF. 001G2080Z	2 840,00€
Barrière GARD8 230V moteur 24V	

LISSE TUBULAIRE (+ ACCESSOIRES ASSOCIÉS)

RÉF.	PRIX	DÉSIGNATION
001G02000	164,50€	Lisse tub. avec couvre-joint Ø100 L= 2000 mm
001G04000	327,50€	Lisse tub. avec couvre-joint Ø100 L= 4000 mm
001G06000	518,00€	Lisse tub. avec couvre-joint Ø100 L= 6000 mm
001G028011	1 586,00€	Étrier pour lisse dégondable 1 axe vertical : Dégondable horizontal *possibilité de remettre la lisse en place
001G06803	95,80€	Joint pour lisse 001G04000 avec renfort interne

ACCESSOIRES

CELLULES DE SÉCURITÉ

RÉF.	PRIX	DÉSIGNATION
001G02802	25,10€	Support pour l'application des photocellules
001DIR10	82,50€	Jeu de photocellules, en applique. Portée 10m.

BATTERIES DE SECOURS

RÉF.	PRIX	DÉSIGNATION
002LB39	94,80€	Carte pour le branchement de 3 batteries
3199PNP612	67,00€	Batterie NP6-12 12V 7A Prévoir 3 batteries
001G02805	48,70€	Support pour l'emplacement des batteries

SIGNALISATION

RÉF.	PRIX	DÉSIGNATION
001G02809	41,50€	Conditionnement de 20 bandes adhésives réfléchissantes rouges
001G02801	77,90€	Clignotant à coupole

APPUI POUR LISSE

RÉF.	PRIX	DÉSIGNATION
001G02807	164,50€	Appui fixe pour lisse
001G02808	134,50€	Appui mobile pour lisse

CORDON LUMINEUX

RÉF.	PRIX	DÉSIGNATION
001G028401	16,90€/M	Cordon lumineux à LED pour lisse Prévoir 17m
001G028402	21,50€	Câble branchement cordon lumineux à LED

VERROUILLAGE VENTOUSE

RÉF.	PRIX	DÉSIGNATION
001FR0934	247,00€	Ventouse Ronde 12/24VCC 250KG 80MM
001FR1009	77,90€	Relais pour raccord ventouse/ZL38
001FR1063	88,70€	Support métallique pour ventouse ronde
64880671	28,70€	XTWA1207 alimentateur 1,5A 12VDC

RESSORTS

RÉF.	PRIX	DÉSIGNATION
001G02040	87,60€	Ressort d'équilibre Ø40 (jaune)
001G04060	115,50€	Ressort d'équilibre Ø50 (vert)
001G06080	148,50€	Ressort d'équilibre Ø55 (rouge)

ACCESSOIRES DE COMMANDE ET DE GESTION CAME CONNECT

VOIR PAGE 6-7

COMPOSITION TYPE PACK GARD8

Barrière G2080EZ + Lisse Tubulaire + Clignotant + Appui fixe. **Passage 7,50 m.**

001G2080EZ x 1
BARRIÈRE GARD8 230V MOTEUR 24V avec encodeur

001G02809 x 1
Conditionnement de 20 BANDES ROUGES FLUORESCENTES

001G06080 x 2
RESSORT D'ÉQUILIBRE Ø 55
Prévoir 2 ressorts

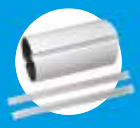

001G04000 x 2
LISSE TUBULAIRE AVEC COUVRE-JOINT Ø100 L=4000 mm. Prévoir 2 lisses

001G06803 x 1
JOINT POUR LISSE avec renfort interne

001G02807 x 1
APPUI FIXE pour lisse

001G02801 x 1
CLIGNOTANT integre a coupole

SOLUTION COMPLÈTE*

4 181,70€
PRIX HT

*hors accessoires de sécurité

BARRIÈRE GARD12

Passage jusqu'à 12 m

PASSAGES SPÉCIAUX OU EXCEPTIONNELS

DOCUMENTATION TECHNIQUE

DOCUMENTATION COMMERCIALE

- Barrière en acier zingué peint (fût gris)
- Deux motoréducteurs installés à l'intérieur du coffre pour augmenter le couple moteur
- Lisse tubulaire modulaire en aluminium peint (section ronde) avec diamètre différencié : facilite le transport et réduit au minimum la résistance au vent .
- Longueur maximum de passage : 12m
- Système d'équilibrage à contrepoids modulable
- MCBF : 600.000 cycles (max.) et 1.000.000 cycles (8m)
- Nombre maxi. de cycles / jour : 200 cycles

CARACTÉRISTIQUES TECHNIQUES

Degré de protection (IP)	54
Alimentation (V - 50/60 Hz)	230 AC
Alimentation moteur (V)	24 DC
Absorption (A)	15 max.
Puissance (W)	300
Couple (Nm)	600
Temps d'ouverture (s)	10
Intermittence/Fonctionnement	50
Température de fonctionnement (°C)	-20 / +55
Rapport de réduction (i)	1/202
Classe d'isolation	I
Poids (Kg)	*

* Fût = 250 kg ; Plaques contrepoids = 500 kg.

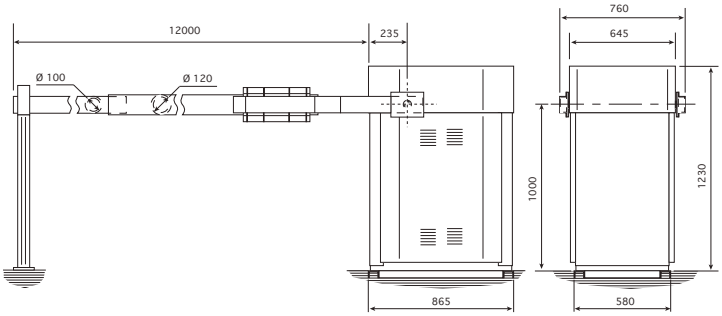

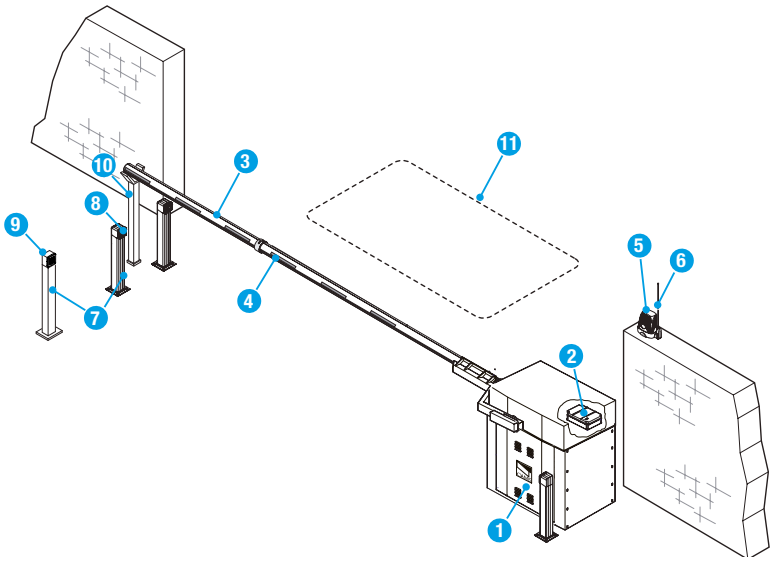

SCHÉMA D'IMPLANTATION

1. Barrière
2. Armoire de commande
3. Lisse en aluminium
4. Bandes réfléchissantes
5. Clignotant
6. Antenne
7. Borne
8. Photocellules
9. Dispositif de commande
10. Support fixe
11. Boucle magnétique

LA GAMME

BARRIÈRE

RÉF. 001G12000K	8 287,40€
Barrière GARD12 230V moteur 24V	

LISSE

RÉF. 001G0121	2 033,00€
Lisse tubulaire en aluminium peint avec embout, composé de 2 Lisses (L = 6200mm Ø 120mm / L = 6000mm Ø 100mm) 1 Support fixe, 1 Accessoire de rallonge.	

ACCESSOIRES OBLIGATOIRES

RÉF. 001G1325	4 748,00€
Emballage 20 contrepoids pour G12000K	

ACCESSOIRES

SÉCURITÉ

RÉF. 001DIR20	95,80€
Jeu de photocellules, en applique. Portée 10m.	

BATTERIES DE SECOURS

RÉF. 002LB38	89,70€
Carte pour le branchement de 3 batteries	

RÉF. 3199PNP612	68,70€
Batterie NP6-12 12V 7A Prévoir 3 batteries	

LYRE DE REPOS

RÉF. 001FR2313	1 203,00€
Lyre fixe renforcée coloris gris	

SIGNALISATION

RÉF. 001KIAROS	11,10€
Support feu clignotant pour fixation au mur	

RÉF. 001KLED24	58,90€
Clignotant à LED 24 V AC-DC	

RÉF. 001G0461	40,50€
Conditionnement de 24 bandes adhésives réfléchissantes rouges	

COMPOSITION TYPE PACK GARD12

Barrière G12000K + Lisse Tubulaire + Clignotant. **Passage 12 m.**

001G12000K x 1
BARRIÈRE GARD12 230V MOTEUR 24V

001G1325 x 1
Emballage de 20
CONTREPOIDS POUR G12000K

001G0121 x 1
LISSE TUBULAIRE
en aluminium peint blanc

001G0461 x 1
Conditionnement de 24
BANDES ADHÉSIVES
RÉFLÉCHISSANTES ROUGES

01KIAROS x 1
SUPPORT CLIGNOTANT
pour fixation au mur

001KLED24 x 1
CLIGNOTANT
à LED 24 V AC-DC

SOLUTION COMPLÈTE*

15 178,90€
PRIX HT

*hors accessoires de sécurité

FONCTIONS ELECTRONIQUES

BARRIÈRES AUTOMATIQUES

Le tableau indique toutes les caractéristiques des armoires de commande dédiées aux barrières routières.
Les caractéristiques en gras sont importantes pour le choix de l'automatisme à installer et doivent être évaluées dès le départ.

Modèles/ serie	**G2500**	G4040E G4040IE G2080E G2080IE G5000	G4040EZT G4040EZ G2080EZ G5000	G3750 G3751 G4040Z G4040IZ G2080Z G2080IZ G6500 G6501 G3250	G12000K	803BB-0070 803BB-0120	G3000DX G3000SX G3000IDX G3000ISX
Carte / Armoire	**ZC5**	ZL39	ZL39EX	ZL38	ZL37B	ZLB30	ZL30
Sécurité							
AUTODIAGNOSTIC des dispositifs de sécurité		●	●			●	●
PRÉCLIGNOTEMENT en phase d'ouverture et de fermeture		●	●	●	●	●	●
RÉOUVERTURE durant la fermeture	●	●	●	●	●	●	●
REFERMETURE durant l'ouverture						●	
ATTENTE obstacle		●	●				●
ARRÊT TOTAL	●	●	●	●	●	●	●
ARRÊT PARTIEL						●	
DÉTECTION OBSTACLE devant les photocellules		●	●	●	●		●
ENCODEUR		●	●			●	●
Dispositif pour le CONTRÔLE DU MOUVEMENT et la DÉTECTION DE L'OBSTACLE		●	●			●	●
DÉTECTION AMPÉROMÉTRIQUE		●	●	●	●	●	●
Commande							
OUVERTURE PASSAGE PIÉTON 1 vantail		●*	●*			●*	
OUVERTURE UNIQUEMENT par le biais de l'émetteur et/ou du bouton		●	●	●	●	●	●
Connexion bouton OUVERTURE UNIQUEMENT ou FERMETURE UNIQUEMENT	●	●	●	●	●	●	●
OUVERTURE-ARRÊT-FERMETURE-ARRÊT par le biais de l'émetteur et/ou du bouton						●	●
OUVERTURE-FERMETURE-INVERSION par le biais de l'émetteur et/ou du bouton	●	●	●	●	●	●	●
ACTION MAINTENUE		●	●	●	●	●	●
FERMETURE IMMÉDIATE		●	●	●	●	●	●
Caractéristiques							
Connexion CLIGNOTANT	●	●	●	●	●	●	●
Connexion LAMPE D'ACCUEIL		●	●			●	
Connexion LAMPE COURTOISIE		●	●			●	
Antenne	●	●	●	●	●	●	●
Connexion LAMPE DE SIGNALISATION OUVERT	●	●	●	●	●	●	●
Connexion LAMPE DE SIGNALISATION FERMÉ	●						
Sortie contact pour 2ème CANAL RADIO							
Réglage du TEMPS FONCTIONNEMENT	●	●	●			●	●
AUTOAPPRENTISSAGE du CODE RADIO de l'émetteur	●	●	●	●	●	●	●
Connexion SERRURE/DISPOSITIF DE VERROUILLAGE ÉLECTRIQUE et/ou COUP DE BÉLIER						●	
TEMPS DE REFERMETURE AUTOMATIQUE réglable	●	●	●	●	●	●	●
Ralentissement en phase d'OUVERTURE et/ou de FERMETURE		●	●	●	●	●	●
Fonctionnement par BATTERIES DE SECOURS (en option)		●	●	●	●	●	
MAÎTRE-ESCLAVE		●	●	●		●	
VITESSES DE MARCHE et de RALENTISSEMENT réglables		●	●	●	●	●	●
AFFICHEUR		●	●			●	●
FREIN électronique				●			
AUTOAPPRENTISSAGE des fins de course en phase d'ouverture et en phase de fermeture		●	●			●	●
CAME Connect						●	
Adaptation RIO System 2.0						●	
Gestion CRP			●			●	
Gestion ÉCONOMIE D'ÉNERGIE (001RGP1)						●	
Mise à jour du firmware sur usb						●	
Connexion au panneau solaire		●	●				

* Uniquement disponible en mode vis-à-vis

LIMITES D'UTILISATION

001G2500 - 001G3750 - 001G3751

GUIDE DE CHOIX DES RESSORTS POUR LISSE 001G0402

	Largeur maximum du passage (m)			
Dimension de la lisse (m)	**1,5 / 2**	**2 / 2,5**	**2,5 / 3,5**	**3,5 / 3,75**
Lisse à tablier 001G0465 ou appui mobile 001G02808	🟡	🟡	🟡	🟢
Lisse à tablier 001G0465 ou appui mobile 001G02808	🟡	🟡		

🟡 **RESSORTS 001G02040 Ø 40 MM** 🟢 **RESSORTS 001G04060 Ø 50 MM**

001G5000

GUIDE DE CHOIX DES RESSORTS POUR LISSE TUBULAIRE AVEC PROFILÉ COUVRE-JOINT 00G05350

	Largeur maximum du passage (m)			
Dimension de la lisse (m)	**3 / 3,5**	**3,5 / 4**	**4 / 4,5**	**4,5 / 5**
Lisse à tablier 001G0465 ou appui mobile 001G02808	🟢	🟢	🟢🟢	🟢🟢

🟢 **RESSORTS 001G04060 Ø 50 MM**

GUIDE DE CHOIX DES RESSORTS POUR LISSE TUBULAIRE 001G0502

	Largeur maximum du passage (m)	
Dimension de la lisse (m)	**3 / 4**	**4 / 5**
Lisse à tablier 001G0465 ou appui mobile 001G028401	🟢	🟢🟢

🟢 **RESSORTS 001G04060 Ø 50 MM**

NB : Se référer obligatoirement à la notice technique pour le nombre de ressorts et leur positionnement (A ou B)

001G3750 - 001G3751

GUIDE DE CHOIX DES RESSORTS POUR LISSE 001G03750

	Largeur maximum du passage (m)					
Dimension de la lisse (m)	**1,5 / 1,75**	**1,75 / 2,25**	**2,25 / 2,75**	**2,75 / 3,25**	**3,25 / 3,5**	**3,5 / 3,75**
Lisse avec profilé anti-choc	🟡	🟡	🟡	🟢	🟢	🔴
Lisse avec profilé anti-choc et cordon lumineux 001G28401	🟡	🟡	🟢	🟢	🟢	🔴
Lisse avec tablier 001G0465	🟡	🟢	🟢	🔴	🔴	
Lisse avec cordon lumineux 001G28401 et tablier 001G0465	🟡	🟢	🟢	🔴	🔴	
Lisse avec profilé anti-choc et appui mobile 001G02808	🟡	🟢	🟢	🔴		
Lisse avec profilé anti-choc, cordon lumineux 001G28401 et appui mobile 001G02808	🟡	🟢	🟢	🔴		

🟡 **RESSORTS 001G02040 Ø 40 MM** 🟢 **RESSORTS 001G04060 Ø 50 MM** 🔴 **RESSORTS 001G06080 Ø 55 MM**

001G6500 - 001G6501

GUIDE DE CHOIX DES RESSORTS POUR LISSE 001G06850

	Largeur maximum du passage (m)								
Dimension de la lisse (m)	**2 / 2,5**	**2,5 / 3**	**3 / 3,5**	**3,5 / 4**	**4 / 4,5**	**4,5 / 5**	**5 / 5,5**	**5,5 / 6**	**6 / 6,5**
Lisse	🟡	🟡	🟡	🟡🟡	🟢	🟡🟢	🟡🟢	🟢🟢	🟢
Lisse avec appui mobile 001G02808	🟡	🟡	🟡🟡	🟡🟡	🟡🟢	🟡🟢	🟢🟢	🟢🟢	🔴🟢
Lisse avec cordon lumineux 001G28401	🟡	🟡	🟡🟡	🟡🟡	🟡🟢	🟡🟢	🟢🟢	🟢🟢	🔴🟢
Lisse avec appui mobile 001G02808 et cordon lumineux 001G28401	🟡	🟡🟡	🟡🟡	🔴	🟡🟢	🟢🟢	🟢🟢	🔴🟢	🔴🔴
Lisse avec tablier 001G0465	🟡	🟡	🟡🟡	🔴	🟡🟢	🟢🟢	🟢🟢	🔴🟢	🔴🟢
Lisse avec tablier 001G0465 et cordon lumineux 001G28401	🟡	🟡🟡	🟡🟡	🟡🔴	🟡🟢	🟢🟢	🟢🟢	🔴🟢	🔴🔴

🟡 **RESSORTS 001G02040 Ø 40 MM** 🟢 **RESSORTS 001G04060 Ø 50 MM** 🔴 **RESSORTS 001G06080 Ø 55 MM**

ATTENTION RESPECTER LES LIMITES D'UTILISATION INDIQUÉES

001G0468 Ne peut être utilisé sur les barrières avec lisse à tablier 001G0465 ou appui mobile 001G02808.

001G02808 Pour passage jusqu'à 3 m maxi (pour : 001G3750 - 001G3751) et jusqu'à 5 m maxi (pour : 001G6500 - 001G6501 - 001G4010 - 001G6010).

001G03756 Renfort à utiliser OBLIGATOIREMENT dans les cas suivants :
- Toujours dans le cas où le cordon lumineux 001G028401 est appliqué sur la lisse
- Pour passages supérieurs à 2,5 m avec appui mobile 001G02808 ou tablier 001G0465
- Pour passages supérieurs à 3 m.

001G02807 Support fixe à utiliser OBLIGATOIREMENT pour des passages supérieurs à 3 m. 001G0465 - 001G02808 À ne pas utiliser ensemble.

RADAR DE SÉCURITÉ LZR-H100

POUR BARRIÈRES

NOUVEAU

RÉF. 001FR2483	1 510,00€
LZR-H100 - Radar de sécurité avec double champ : - Champ de sécurisation 9,9x9,9m maxi - Champ de commande 9,9x9,9m maxi (uni ou bidirectionnel) - Alim : 10-35Vcc / conso 5W (420mA sous 12Vcc) *Alimentateur XTWA1207 à commander **Prévoir télécommande MRT001 et étrier LBA	

RÉF. 64880671	28,70€
XTWA1207 alimentateur 1,5A 12VDC	

CHAMP DE SÉCURISATION

CHAMP DE COMMANDE

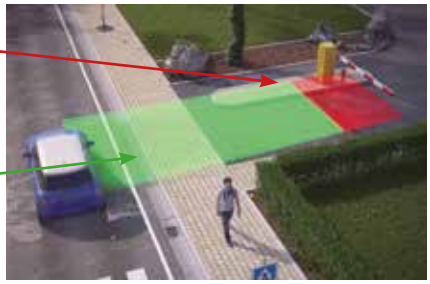

ACCESSOIRES

RÉF. 001FR2280	70,70€
LBA - Étrier pour radar LZR	

RÉF. 001MRT001	63,50€
MRT001 - Télécommande de programmation pour radar LZR	

Exemple de montage

LZR-H100, conformité aux normes :
EMC 2014/30/EU; LVD 2014/35/EU;
ROHS 2 2011/65/EU; MD 2006/42/EC
EN 61000-6-2; EN 61000-6-3; EN 60950-1;
EN 60825-1; EN 50581; EN ISO 13849-1 (PL "D"
CAT 2); EN 62061 (SIL 2); EN 61496-1 (TYPE 2);
EN 12978; EN 12453 (DEVICE E)

BOUCLES MAGNÉTIQUES ET AMPLIFICATEUR

RÉF. 009SMA	299,00€
Ampli monocanal 24V AC/DC pour boucle magnétique	

RÉF. 009SMA220	340,00€
Ampli monocanal 230V pour boucle magnétique	

RÉF. 009SMA2	391,50€
Ampli bicanal 24V AC/DC pour boucle magnétique	

RÉF. 001FR1374	95,80€
Boucle Magnétique périmètre 6m et queue de boucle 10m	

RÉF. 001FR1373	121,50€
Boucle Magnétique périmètre 10m et queue de boucle 10m	

LYRE DE REPOS DE LA LISSE

LYRE DE REPOS "MEDELIS"

NOUVEAU

Lyre de repos **entièrement en inox** avec système de verrouillage avec commande par électro-aimant intégré

- Verrouillage mécanique simple de la lisse position fermée
- Commande de secours par clé
- Plus besoin de ventouse
- Pas de consommation électrique au repos
- Réglage de la hauteur de la lyre
- Deux fils à brancher sur sortie lampe
- Echange mécanisme de verrouillage par cartouche
- Bonne protection contre le vandalisme

Lyre inox "Medelis"

LYRE AVEC SYSTÈME DE VERROUILLAGE

RÉF. 001FR2464 (pour lisse ronde/ovale Ø 80) — **945,00€**

MEDELIS24-60 - Lyre de repos INOX avec verrouillage 24VAC,
pour barrières G3250 / G3750 / G4040
Lisses compatibles (jusqu'à Ø 80mm) :
- Lisse ovale G03250 ou G03750 et G03752 (L60xH80)
- Lisse ronde G0402 (Ø 60mm)

* Prévoir : relais ventouse + REL2RT24AC

INOX

RÉF. 001FR2470 (pour lisse ronde/ovale Ø 100) — **976,00€**

MEDELIS24-100 - Lyre de repos INOX avec verrouillage 24VAC,
pour barrières G6500 / G2080 / G12000
Lisses compatibles :
- Toutes les lisses rondes CAME (Ø = 100mm)
- Lisse G0121 (pour G12000)

* Prévoir : relais ventouse + REL2RT24AC

INOX

RÉF. 001FR1009 — **77,90€**

RELAISVENTOUSE - Relais pour commande ventouse ou MEDELIS avec armoire CAME ZL38/ZL39

RÉF. 001FR1014 — **24,10€**

REL24AC-2RT - Relais + embase à câbler 24VAC 2 contacts RT 8A

LYRE RENFORCÉE

RÉF. 001FR2313 (Pour lisse ronde/ovale Ø 100) — **1 203,00€**

Lyre de repos renforcée en acier.
Compatible avec toutes les lisses CAME de Ø100
(existe en coloris orange, sur demande)

ACIER

RÉF. 001FR2489 (pour lisse rectangulaire) — **908,00€**

Lyre de repos INOX avec verrouillage 24VAC, pour barrière GARD Brushless avec lisse rectangulaire de 40mm

* Prévoir : relais ventouse + REL2RT24AC

INOX

RÉF. 001FR2460 (pour lisse rectangulaire) — **874,00€**

MEDELIS230-50 - Lyre de repos INOX avec verrouillage 230V, pour barrière G2500 avec lisse rectangulaire G0251 (L40xH60)

* Prévoir : relais ventouse + REL2RT24AC

INOX

VERROUILLAGE LISSE VENTOUSE

RÉF. 001FR0934 — **247,00€**

PEM25R - Ventouse électromagnétique ronde 12-24VCC 250Kg 80mm
*Prévoir SUPVE + Relais ventouse + Alim.12VCC

RÉF. 001FR1063 — **88,70€**

SUPVE - Support pour fixation ventouse PEM25R sur lyre de repos 001G02807

RÉF. 001G02807 — **164,50€**

Lyre de repos CAME avec «V» de réception

RÉF. 67000701 — **46,60€**

XTWA1207 Alimentation 12VCC 1,5A IP67 (60x60x30mm)

CONTRÔLE & GESTION DES FLUX

AA - 001 - ZZ

LECTURE DE PLAQUE MINERALOGIQUE

COMPOSITION 1 (NANOPAK AUTONOME)

Fonctionnement en autonome

Le logiciel SW WLP permet d'injecter les n° de plaque d'immatriculation valide dans la mémoire de la caméra (1.000.000 maxi).
Lorsqu'un n° de plaque est reconnu, la caméra active son contact sec.

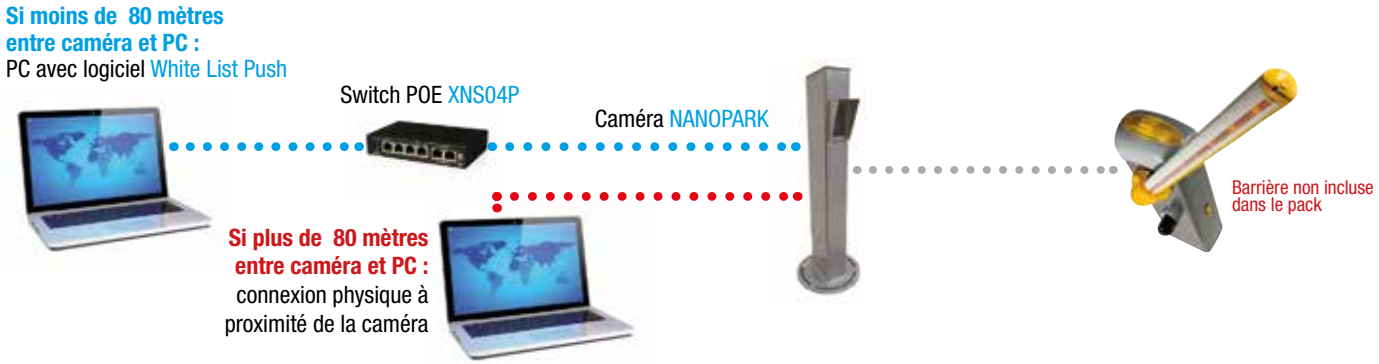

NB : PC pour la programmation uniquement

RÉFÉRENCE	DÉSIGNATION
001FR2435SURV	1 Kit Caméra NANOPAK pour Lecture de Plaque Immatriculation (LPI) Caméra Nanopak + Totem + Alimentation 24V + Relai
001FR2437SURV	1 Logiciel « White List Push » pour fonctionnement autonome des caméras.
64880830	1 Switch POE (4 port POE + 2 port non POE)

SOLUTION COMPLÈTE
6 952,00€
PRIX HT

COMPOSITION 2 (NANOPAK + MT50000 EN RÉSEAU)

Fonctionnement en réseau

Le logiciel SWAMIGO3 permet d'injecter les n° de plaques d'immatriculation valide dans la MT50000 avec horaire, noms, date de validité, groupe… (50.000 maxi.), et de visualiser l'historique des passages.
La caméra remonte à la MT50.000 le n° de plaque qui active son relais en fonction des autorisations du véhicule.

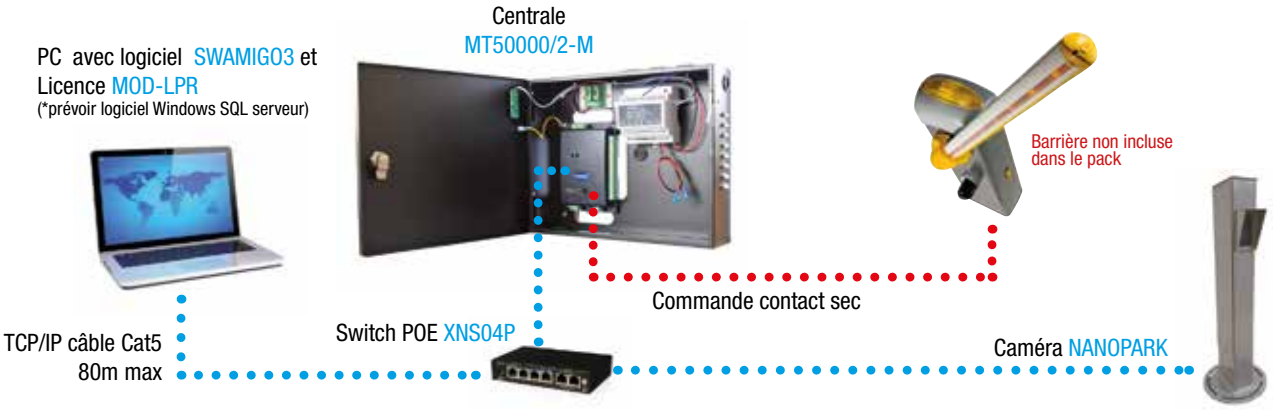

RÉFÉRENCE	DÉSIGNATION
001FR2435SURV	1 Kit Caméra NANOPAK pour Lecture de Plaque Immatriculation (LPI) Caméra Nanopak + Totem + Alimentation 24V + Relai
001FR2164	1 Centrale de contrôle d'accès MT50000
001FR1075	1 Logiciel **gratuit** téléchargeable pour contrôle d'accès avec MT50.000.
001FR2449	1 Licence pour utilisation caméra LPI avec logiciel SWAMIGO3
3199PNP612	1 Batterie 12V 7Ah
64880830	1 Switch Poe (4 port POE + 2 ports non POE)

SOLUTION COMPLÈTE
7 939,00€
PRIX HT

COMPOSITION 3 (MICROPAK + MT50000 EN RÉSEAU) AA - 001 - ZZ

Fonctionnement en réseau

Le logiciel SWAMIGO3 permet d'injecter les n° de plaque d'immatriculation valide dans la MT50000 avec horaire, noms, date de validité, groupe… (50.000 maxi.)
La caméra remonte à la MT50.000 le n° de plaque qui active son relais en fonction des autorisations du véhicule.
Le logiciel SWAMIGO3 permet de visualiser l'historique des passages.

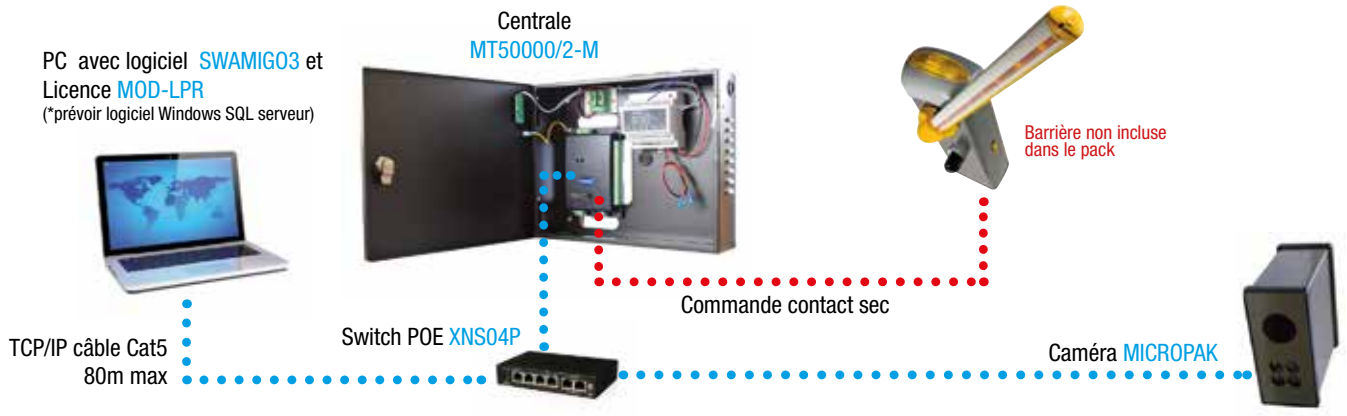

RÉFÉRENCE	DÉSIGNATION
001FR2110SURV	1 Caméra MICROPAK pour Lecture de Plaque Immatriculation (LPI) *Distance de lecture de 4 à 8 mètres (préconisation optimale de lecture de la plaque : 6 mètres)*
001FR2164	1 Centrale de contrôle d'accès MT50.000
001FR1075	1 Logiciel **gratuit** téléchargeable pour contrôle d'accès avec MT50.000.
001FR2449	1 Licence pour utilisation caméra LPI avec logiciel SWAMIGO3
3199PNP612	1 Batterie 12V 7Ah
64880830	1 Switch Poe (4 port POE + 2 ports non POE)
001FR2430SURV	Mâchoire pour bras Micropak

SOLUTION COMPLÈTE
8 262,00€
PRIX HT

DÉTAILS

MÂCHOIRE POUR BRAS MICROPAK
001FR2430SURV
- En fonte d'alu
- Peinture epoxy polyester RAL9002
- Visserie en acier inox
- Montage pour poteau
- Charge utile : 30 kg
- Pour poteau Ø65 à 110 mm

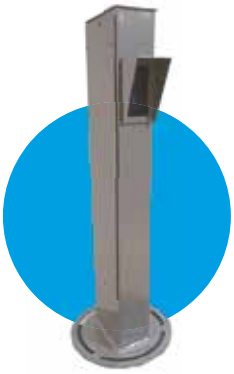

Kit MICROPAK 001FR2110SURV 5 277,00€

- Caméra MICROPAK pour lecture de plaque immatriculation, 50.000 en réseau et 1.000.000 en autonome
- Distance de lecture 2 à 20m / largeur 3m
- 1 casquette de protection pour montage vertical
- 1 connecteur étanche pour RJ45 /IP
- 1 support mural avec rotule orientable
- 1 connecteur étanche pour alimentation + RS485 avec 5m de câble
- 1 Alimentation 24V

Kit NANOPAK 001FR2435SURV 5 075,00€

- Caméra NANOPAK pour lecture de plaque immatriculation, 50.000 en réseau et 1.000.000 en autonome
- Distance de lecture 2 à 8m / largeur 2,5m
- 1Caisson métallique à fixer au sol avec trappe d'accès
- 1 Alimentation 24Vcc fournie
- 1 Cable d'alimentation + contact sec
- 1 connecteur RJ45 / IP

Centrale MT50000 IP 001FR2164 1 547,00€

- 2 lecteurs (tout format accepté)
- 50.000 utilisateurs 15000 évènements
- Boitier métal
- Alim. Secourue incorporée (prévoir une batterie 1,2 ou 7Ah)
- Groupe d'accès
- Plage horaire
- Horloge annuelle
- Gestion nominative
- Programmation par bloc (Badge ou TX à code séquentiel nécessaire)…

CONTRÔLE & GESTION DES FLUX

LOGICIEL ET CENTRALE IP

CENTRALE IP MT50000/2

RÉF. 001FR2164

1 547,00€
PRIX PUBLIC HT

Fonctionnement en réseau
Pour contrôler un nombre d'entrées plus important, elle peut être reliée à des modules d'extension MT50000/EXT4 et/ou MT15000/EXT-IO (max. 10 modules par centrale), mais aussi à d'autres centrales MT 50000/1 ou MT50000/2 en bus (max. 64 centrales).

La configuration du système et la programmation des utilisateurs sont effectués au moyen du logiciel de gestion SWAMIGO3.

- Bi-processeur de nouvelle génération avec fonction de redondance
- Connexion de la centrale au PC par Ethernet : TCP/IP natif
- Bus d'extension RS485 opto-isolé
- 50.000 utilisateurs
- 15.000 événements
- 2 entrées lecteur
- Gestion d'entrées simultanées (comptage/décomptage)
- Anti-passback, anti-time back

CARACTÉRISTIQUES TECHNIQUES

Alimentation	9-14 Vdc
Consommation	300 mA max
Entrées lecteur	2
Entrées auxiliaires	8
Sorties relais	3
Cacapité relais	1A@12V - 1A@24V
Plages horaires	128
Automatismes	oui
Temp. de fonctionnement	-20°C/+50°C
Dimensions	165 x 110 x 40 mm
Poids	150 g

ACCESSOIRES

RÉF. 001FR2311 — **1 035,00€**
MT50000/EXT4-M - Extension bus RS485 4 lecteurs pour MT50000, boitier métal, alim.

RÉF. 001FR0885 — **1 183,00€**
MT50000/EXT-IO-M - Extension bus RS485 8E + 8S pour MT50000, boitier métal, alim.

RÉF. 001FR1075 — **0€**
SWAMIGO3
Logiciel de gestion téléchargeable.
Utilisation GRATUITE jusqu'à 4 lecteurs
(au-delà, prévoir licence)

RÉF. 001FR1076N — **776,00€**
Licence de logiciel SWAMIGO3
pour extension jusqu'à 10 lecteurs

RÉF. 001FR1077N — **1 367,00€**
Licence de logiciel SWAMIGO3
pour extension jusqu'à 40 lecteurs

RÉF. 001FR1078N — **2 634,00€**
Licence de logiciel SWAMIGO3
pour extension jusqu'à 140 lecteurs

RÉF. 3199PNP612 — **68,70€**
Batterie 12V 7Ah

RÉF. 3199PNP1212 — **60,00€**
Batterie 12V 1,3Ah

* Prévoir impérativement une batterie pour chaque centrale et chaque extension afin d'éviter des dysfonctionnements dû à des micro-coupures de courant.

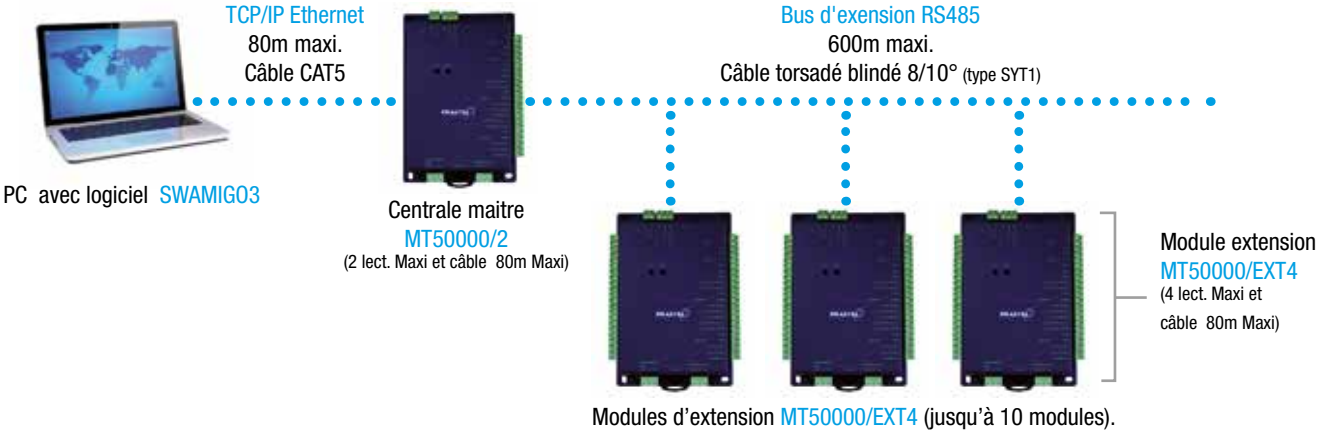

LECTEUR ET BADGE MIFARE 13,56MHZ

RÉF. 001FR2281 — **147,50€**
ARC-ONE - Lecteur de proximité WIEGAND 32 Mifare compatible MT50000

RÉF. 001FR2115 — **5,10€**
Carte de proximité Mifare (code séquentiel)

RÉF. 001FR2149 — **8,30€**
PCS - Porte clés de proximité Mifare 13,56MHz noir (code séquentiel)

RÉF. 001FR2114? — **8,20€**
Bracelet de proximité Mifare
(? = B (bleu) - N (noir) - V (vert) – R (rouge))
(code séquentiel)

RÉF. 001FR2152 — **6,70€**
TAG adhésif 13,56MHz 25mm
(code séquentiel)

ACCESSOIRES CONTRÔLE D'ACCÈS

COMPATIBLE TOUTES BARRIÈRES

LECTEUR ET BADGE 125 MHZ

RÉF. 001FR0861 — **167,00€**

MPROXMINI - Lecteur de proximité 125Khz WIEGAND 26/30 pour M1000E/M2000PE et MT50000

RÉF. 001FR0609 — **110,50€**

FMBOX - Boitier vide Antivandal Inox à encastrer pour MPROXMINI

RÉF. 001FR0849 — **4,80€**

MISOPROX - Carte de proximité ISO 125KHz, pour MPROXMINI (code séquentiel)

RÉF. 001FR0825 — **5,80€**

MBPRO - Carte de proximité HID pour MPROXMINI

RÉF. 001FR0881 — **10,60€**

MTAG - Porte clé pour MPROXMINI (code séquentiel)

RÉF. 001FR0817 — **158,50€**

LXM - Lecteur de proximité WIEGAND 26 125Khz compatible M1000E/M2000PE/ MT50000

RÉF. 001FR2142 — **527,00€**

AVX - Lecteur de proximité anti-vandale WIEGAND 26 125Khz compatible M1000E/ M2000PE/ MT50000

RÉF. 001FR2137 — **5,10€**

CCTW300 - Carte de proximité 125Khz (code séquentiel)

RÉF. 001FR2148 — **7,60€**

PCP - Porte clé de proximité 125Khz (code séquentiel)

RÉF. 001FR2156N — **7,60€**

BSIW303-N - Bracelet de proximité 125Khz NOIR (code séquentiel)

RÉF. 001FR2151 — **6,70€**

DTPW30 - Badge adhésif 125Khz 25mm (code séquentiel)

CLAVIER WIEGAND

RÉF. 001FR0435 — **222,00€**

EASYBKW - Clavier WIEGAND 30 ou 26 pour M1000E/ M2000PE/MT50000

RÉF. 001FR2206 — **198,50€**

COF120N - Potelet acier peint H=120mm pour EASYBKA/R et ACMR-P/VR

Clavier non fourni

RÉCEPTEUR RADIO 433MHZ ROLLING CODE

RÉF. 001FR0872 — **231,00€**

Récepteur radio 433MHz - 4 sorties WIEGAND W26, W30 et W37 pour MT50000

RÉF. 001TOP-A433N — **33,30€**

Antenne 433,92 Mhz

RÉF. 001TOP-RG58 — **2,60€**

Câble coaxial pour antenne (5m maxi.)

RÉF. 001FR1106 — **32,30€**

TC4E - Émetteur quadricanal 433Mhz pour M1000E/ M2000PE et récepteur MR

RÉF. 001FR2419 — **57,40€**

TC4EDT - Émetteur 4 canaux bi-technologie 433Mhz pour M1000E/M2000PE et récepteur MR + Badge 125Khz (code séquentiel) pour 001FR0861

CENTRALES MULTI-TECHNOLOGIES AUTONOMES

RÉF. 806RV-0010 — **264,00€**

RBE4024 - Centrale 3000 codes **24V**
- Multi-technologie : Radio, Lecteur Badge ou Clavier.
- 4 Can. Radio à 4 Relais (5A/230V résistif ou 1,5A/230V inductif)
- Programmable (maintenue, bi-stable, temporisée 1-60s ou 1-180min)
- Connectable au Cloud CAME (prévoir GATEWAY voir catalogue CAME)

** Prévoir : carte AF pour radio **ou** Carte R700 pour badge **ou** Carte R800 pour clavier.*

RÉF. 806RV-0020 — **290,50€**

RBE40230 - Centrale 3000 codes **230V**
- Multi-technologie : Radio, Lecteur Badge ou Clavier.
- 4 Can. Radio à 4 Relais (5A/230V résistif ou 1,5A/230V inductif)
- Programmable (maintenue, bi-stable, temporisée 1-60s ou 1-180min)
- Connectable au Cloud CAME (prévoir GATEWAY voir catalogue CAME)

** Prévoir : carte AF pour radio **ou** Carte R700 pour badge **ou** Carte R800 pour clavier.*

CARTES DÉCODAGE*

RÉF. 001R700 — **76,90€**

Carte de décodage et gestion du contrôle des accès avec transpondeur

RÉF. 001R800 — **40,50€**

Carte de décodage et gestion du contrôle des accès par claviers à codes

**Carte de décodage pour claviers et sélecteurs transpondeurs CAME.*
cf. Catalogue Général 2019 ou dépliant "SEL"

CARTES ET ACCESSOIRES POUR RBE4024 /230

RADIO 433 MHZ

RÉF. 001AF43S — **46,60€**

Carte radiofréquence embrochable en 433,92 MHz

RÉF. 001TOP-A433N — **33,30€**

Antenne 433,92 Mhz

RÉF. 001TOP-RG58 — **2,60€**

Câble coaxial de 5m pour antenne

RADIO 868 MHZ

RÉF. 001AF868 — **44,60€**

Carte radiofréquence embrochable en 868,35 MHz

RÉF. 001TOP-A862N — **33,30€**

Antenne 868,35 Mhz

RÉF. 001TOP-RG58 — **2,60€**

Câble coaxial de 5m pour antenne

RÉCEPTEURS

RÉF. 001RE432M — **124,50€**

Récepteur radio IP54 bicanal 50 codes **433,92 MHz**

RÉF. 001RE862M — **124,50€**

Récepteur radio IP54 bicanal 50 codes **868,35 MHz**

TÉLÉCOMMANDES 433 ET 868 MHZ

RÉF. 806TS-0112 — **36,90€**

Télécommande 2 canaux 433/868Mhz Rolling code (code non duplicable)

RÉF. 806TS-0122 — **45,60€**

Télécommande 4 canaux 433/868Mhz Rolling code (code non duplicable)

Gamme complète d'émetteurs disponible dans le Catalogue Général 2019
(Existe en 6 coloris, version Code Fixe ou Rolling code, 2 ou 4 canaux)

PS2000 ADVANCE VL

ENTRÉE LIBRE / SORTIE CONTRÔLÉE

CARACTÉRISTIQUES
- Entrée libre par boucle (barrière)
- Imprimante de ticket sortie avec papier
- Sortie contrôlée par borne VL

IMPRIMANTE COMPTOIR RÉF. 001PS2K01
- Impression sur papier thermique
- Autonome
- 2 boutons préconfigurés
- 700 à 750 tickets / rouleau - 53-60g/m²

BORNE ENTRÉE ET/OU SORTIE
- Aluminium extrudé
- Modulaire
- Compartimentée
- Porte frontale verrouillable
- Dimensions: L: 358, P: 293, H: 1180 mm
- Options
  - « Double parois »
  - « Double faces »

VERSION BASIC
P.P. HT 4900,00€
Package incluant :
- Boîtier Scanner
- Imprimante Comptoir
- Potelet Alu RAL7016 (140 x 80 x 1200 mm)

VL, véhicules légers

OPTIONS

IMPRIMANTE COMPTOIR SUPP.

RÉF. 001PS2K01	1 794,00€
Imprimante comptoir	

CAISSE APD

RÉF. 001PS2K02	8 521,00€
Caisse manuelle + Imprimante Comptoir + Scanner Comptoir + Afficheur	

RÉF. 001PS2K03	289,00€
Tiroir caisse pour caisse manuelle (avec compartiment espèces)	

COMPOSITION TYPE PACK PS2K-VL

SOLUTION COMPLÈTE
11 895,80€
PRIX HT

001PS2K09A x 1
BORNE ALU SORTIE VL
avec lecteur code-barres
8 969,00€

001PS2K01 x 1
IMPRIMANTE DE COMPTOIR
1 794,00€

001PS2K05A x 1
LOGICIEL ADMINTOOL
paramétrage ticket
538,00€

009SMA x 1
CAPTEUR MAGNÉTIQUE
MONO 24V
299,00€

001PS2K12 x 1
50 ROULEAUX PAPIER
POUR IMPRIMANTE COMPTOIR
(700 à 750 tickets / rouleau - 53-60g/m²)
200,00€

001FR1374 x 1
BOUCLE MAGNÉTIQUE
périmètre 6 m
95,80€

PS2000 ADVANCE VL

ENTRÉE CONTRÔLÉE / SORTIE CONTRÔLÉE

CARACTÉRISTIQUES

- Entrée contrôlée par borne VL
- Imprimante de ticket sortie avec papier
- Sortie contrôlée par borne VL

IMPRIMANTE COMPTOIR RÉF. 001PS2K01

- Impression sur papier thermique
- Autonome
- 2 boutons préconfigurés
- 700 à 750 tickets / rouleau - 53-60g/m²

BORNE ENTRÉE ET/OU SORTIE

- Aluminium extrudé
- Modulaire
- Compartimentée
- Porte frontale verrouillable
- Dimensions: L: 358, P: 293, H: 1180 mm
- Options
  - « Double parois »
  - « Double faces »

VL, véhicules légers

OPTIONS

IMPRIMANTE COMPTOIR SUPP.

RÉF. 001PS2K01	1 794,00€
Imprimante comptoir	

CAISSE APD

RÉF. 001PS2K02	8 521,00€
Caisse manuelle + Imprimante Comptoir + Scanner Comptoir + Afficheur	

RÉF. 001PS2K03	289,00€
Tiroir caisse pour caisse manuelle (avec compartiment espèces)	

COMPOSITION TYPE PACK PS2K-VL

SOLUTION COMPLÈTE
22 246,30€
PRIX HT

001PS2K09A x 1
BORNE ALU SORTIE VL
avec lecteur code-barres
8 969,00€

001PS2K07A x 1
BORNE ALU ENTRÉE VL
avec imprimante
9 884,00€

001PS2K01 x 1
IMPRIMANTE DE COMPTOIR
1 794,00€

001PS2K12 x 1
50 ROULEAUX PAPIER
POUR IMPRIMANTE COMPTOIR
(700 à 750 tickets / rouleau - 53-60g/m²)
200,00€

001FR1374 x 1
BOUCLE MAGNÉTIQUE
périmètre 6 m
95,80€

001PS2K05A x 1
LOGICIEL ADMINTOOL
paramétrage ticket
538,00€

009SMA x 1
CAPTEUR MAGNÉTIQUE
MONO 24V
299,00€

001PS2K13 x 1
4 ROULEAUX PAPIER
pour borne entrée
466,50€

PS2000 ADVANCE VL/PL

ENTRÉE LIBRE / SORTIE CONTRÔLÉE

CARACTÉRISTIQUES
- Entrée libre par boucle (barrière)
- Imprimante de ticket sortie avec papier
- Sortie contrôlée par borne VL/PL

IMPRIMANTE COMPTOIR RÉF. 001PS2K01
- Impression sur papier thermique
- Autonome
- 2 boutons préconfigurés
- 700 à 750 tickets / rouleau - 53-60g/m²

BORNE ENTRÉE ET/OU SORTIE
- Aluminium extrudé
- Modulaire
- Compartimentée
- Porte frontale verrouillable
- Dimensions: L : 358, P : 293, H : 2354 mm
- Options
  - « Double parois »
  - « Double faces »

VL, véhicules légers
PL, poids lourds

OPTIONS

IMPRIMANTE COMPTOIR SUPP.

RÉF. 001PS2K01	1 794,00€
Imprimante comptoir	

CAISSE APD

RÉF. 001PS2K02	8 521,00€
Caisse manuelle + Imprimante Comptoir + Scanner Comptoir + Afficheur	

RÉF. 001PS2K03	289,00€
Tiroir caisse pour caisse manuelle (avec compartiment espèces)	

COMPOSITION TYPE PACK PS2K-VL/PL

SOLUTION COMPLÈTE
15 626,80€
PRIX HT

001PS2K10A x 1
BORNES ALU SORTIE VL/PL
double lecteur code-barres
12 700,00€

001PS2K01 x 1
IMPRIMANTE DE COMPTOIR
1 794,00€

001PS2K05A x 1
LOGICIEL ADMINTOOL
paramétrage ticket
538,00€

001PS2K12 x 1
50 ROULEAUX PAPIER
POUR IMPRIMANTE COMPTOIR
(700 à 750 tickets / rouleau - 53-60g/m²)
200,00€

009SMA x 1
CAPTEUR MAGNÉTIQUE
MONO 24V
299,00€

001FR1374 x 1
BOUCLE MAGNÉTIQUE
périmètre 6 m
95,80€

PS2000 ADVANCE VL/PL

ENTRÉE CONTRÔLÉE / SORTIE CONTRÔLÉE

CARACTÉRISTIQUES
- Entrée contrôlée par borne VL/PL
- Imprimante de ticket sortie avec papier
- Sortie contrôlée par borne VL/PL

IMPRIMANTE COMPTOIR RÉF. 001PS2K01
- Impression sur papier thermique
- Autonome
- 2 boutons préconfigurés
- 700 à 750 tickets / rouleau - 53-60g/m²

BORNE ENTRÉE ET/OU SORTIE
- Aluminium extrudé
- Modulaire
- Compartimentée
- Porte frontale verrouillable
- Dimensions: L : 358 x P : 293 x H : 2354 mm
- Options
  - « Double parois »
  - « Double faces »

VL, véhicules légers
PL, poids lourds

OPTIONS

IMPRIMANTE COMPTOIR SUPP.

RÉF. 001PS2K01	1 794,00€
Imprimante comptoir	

CAISSE APD

RÉF. 001PS2K02	8 521,00€
Caisse manuelle + Imprimante Comptoir + Scanner Comptoir + Afficheur	

RÉF. 001PS2K03	289,00€
Tiroir caisse pour caisse manuelle (avec compartiment espèces)	

COMPOSITION TYPE PACK PS2K-VL/PL

SOLUTION COMPLÈTE
32 012,30€
PRIX HT

001PS2K10A x 1
BORNES ALU
SORTIE VL/PL
double lecteur code-barres
12 700,00€

001PS2K28A x 1
BORNE ALU
ENTRÉE VL/PL DOUBLE
imprimante kiosque
15 919,00€

001PS2K01 x 1
IMPRIMANTE DE COMPTOIR
1 794,00€

001PS2K13 x 1
4 ROULEAUX PAPIER
pour borne entrée
466,50€

009SMA x 1
CAPTEUR MAGNÉTIQUE
MONO 24V
299,00€

001PS2K05A x 1
LOGICIEL ADMINTOOL
paramétrage ticket
538,00€

001PS2K12 x 1
50 ROULEAUX PAPIER
POUR IMPRIMANTE COMPTOIR
(700 à 750 tickets / rouleau - 53-60g/m²)
200,00€

001FR1374 x 1
BOUCLE MAGNÉTIQUE
périmètre 6 m
95,80€

STILE ONE

GESTION ACCÈS PIÉTON

DOCUMENTATION TECHNIQUE

DOCUMENTATION COMMERCIALE

- Tourniquet électromécanique motorisé bidirectionnel en acier AISI 304
- Installation murale, sur caisson creux ou pied tubulaire
- Programmation et contrôle pouvant être entièrement gérés à distance via CRP (Came Remote Protocol) par le biais des systèmes de contrôle d'accès.
- Système anti-effraction : les tentatives de forçage du tourniquet sont détectées par l'encodeur et signalées par le buzzer.
- Carte électronique avec afficheur pour la programmation des fonctions, prévue pour la connexion au système de contrôle d'accès Came RBM84, avec logement pour cartes supplémentaires R700 en vue du contrôle des dispositifs de commande TSP00 ou LT001.
- Memory roll pour la sauvegarde des configurations et des utilisateurs mémorisés.

CARACTÉRISTIQUES TECHNIQUES

PSMM01

Degré de protection (IP)	44
Alimentation (V - 50/60 Hz)	120/230 AC
Puissance nominale (W)	120
Puissance en mode veille (W)	4
Nombre max. de passages par minute *	30
Classe d'isolation	I
Poids (Kg)	22
Température de fonctionnement (°C)	-25 / + 55

PSMM02

Degré de protection (IP)	44
Alimentation (V - 50/60 Hz)	120/230 AC
Puissance nominale (W)	120
Puissance en mode veille (W)	10
Nombre max. de passages par minute *	30
Classe d'isolation	I
Poids (Kg)	25
Température de fonctionnement (°C)	-25 / + 55

001PSMMA-C
pied à caisson creux

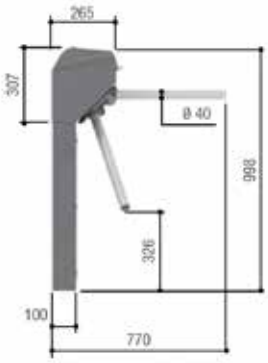

Système de chute du bras : à défaut de tension et dans des situations d'urgence, le bras horizontal du tourniquet descend pour libérer immédiatement le passage (001PSMM02).

En cas de coupure de courant, le tripode peut librement fonctionner dans les deux sens (001PSMM01).

001PSMMA-D
pied tubulaire

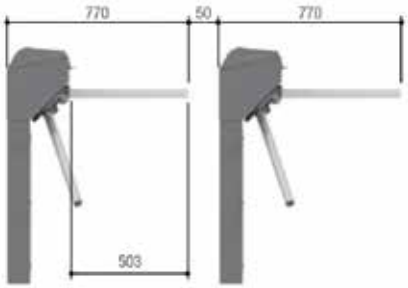

STILE ONE STRUCTURE SEULE

Tourniquet tripode Stile One + Barre LED de signalisation (001PSMMA-A) + Kit de fixation murale (001PSMMA-B).

VERSION BRAS FIXE	
001PSMM01	x 1
001PSMMA-A	x 1
001PSMMA-B	x 1

3 204,30€
PRIX HT

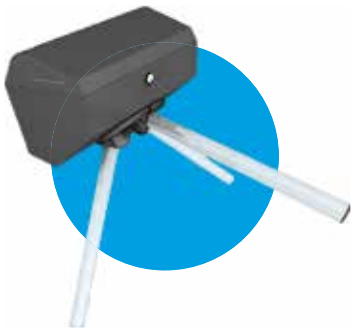

VERSION BRAS TOMBANT	
001PSMM02	x 1
001PSMMA-A	x 1
001PSMMA-B	x 1

3 872,30€
PRIX HT

STILE ONE STRUCTURE SUR PIED TUBULAIRE

Tourniquet tripode Stile One + Barre LED de signalisation (001PSMMA-A) + Pied tubulaire (001PSMMA-D).

VERSION BRAS FIXE	
001PSMM01	x 1
001PSMMA-A	x 1
001PSMMA-D	x 1

3 336,40€
PRIX HT

VERSION BRAS TOMBANT	
001PSMM02	x 1
001PSMMA-A	x 1
001PSMMA-D	x 1

4 004,40€
PRIX HT

STILE ONE STRUCTURE SUR CAISSON CREUX

Tourniquet tripode Stile One + Barre LED de signalisation (001PSMMA-A) + Pied à caisson (001PSMMA-C).

VERSION BRAS FIXE	
001PSMM01	x 1
001PSMMA-A	x 1
001PSMMA-C	x 1

3 645,40€
PRIX HT

VERSION BRAS TOMBANT	
001PSMM02	x 1
001PSMMA-A	x 1
001PSMMA-C	x 1

4 313,40€
PRIX HT

TWISTER

GESTION ACCÈS PIÉTON

- Tourniquet électromécanique motorisé bidirectionnel en acier AISI 304 satiné
- Existe en version avec bras acier inox AISI 316
- Solution pour passages à trafic intense, dans les gares ferroviaires et maritimes, pour les métros, les zones sportives et tous les espaces qui requièrent le contrôle du flux des personnes avec optimisation des opérations d'entrée et de sortie.
- Résistant et fonctionnel
- Carte électronique intégrée (contrôle et programmation des fonctions)
- Compatible avec tous les systèmes évolués pour le contrôle des accès (technologie CAME CONNECT).

DOCUMENTATION TECHNIQUE

DOCUMENTATION COMMERCIALE

CARACTÉRISTIQUES TECHNIQUES

Degré de protection (IP)	44
Alimentation (V - 50/60 Hz)	120/230 AC
Absorption (mA)	260
Poids max. (Kg)	76
Classe d'isolation	I
Température de fonctionnement (°C)	-25 / + 55

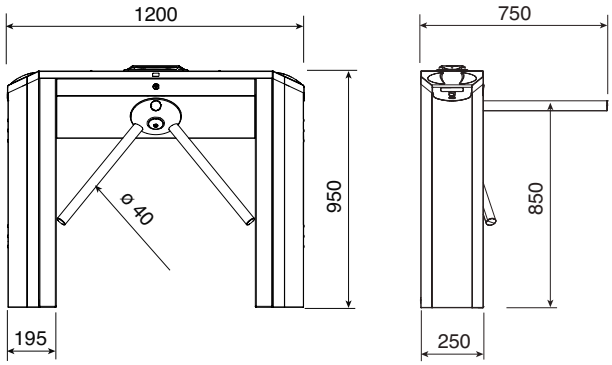

XVIA

GESTION ACCÈS PIÉTON

- Tourniquet électromécanique motorisé bidirectionnel en acier AISI 304 satiné
- Fonction bras tombant et réarmement automatique
- Solution pour passages à trafic intense, dans les gares ferroviaires et maritimes, pour les métros, les zones sportives et tous les espaces qui requièrent le contrôle du flux des personnes avec optimisation des opérations d'entrée et de sortie.
- Résistant et fonctionnel
- Contrôlé par une carte électronique incorporée
- Compatible avec tous les systèmes évolués pour le contrôle des accès (technologie CAME CONNECT).

DOCUMENTATION TECHNIQUE

DOCUMENTATION COMMERCIALE

CARACTÉRISTIQUES TECHNIQUES

Degré de protection (IP)	44
Alimentation (V - 50/60 Hz)	120/230 AC
Consommation en mode veille (W)	18
Poids max. (Kg)	45
Classe d'isolation	I
Nombre max. de passags/minute*	30
Puissance (W)	76
Température de fonctionnement (°C)	-25 / + 55

* Détectables en mode d'accès libre

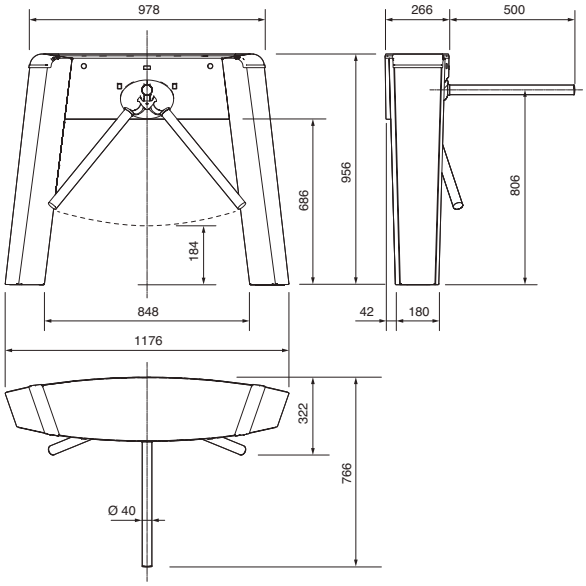

TWISTER BRAS FIXES

(compatible contrôle d' accès)

TOURNIQUET À TRIPODE TWISTER + BRANCHES ANTI-PANIQUE

VERSION ACIER AISI 304	
001PST002	x 1
001PSOPSC01	x 1
4 691,00€ PRIX HT	

VERSION INOX AISI 316	
001PST002X	x 1
001PSOPSC01	x 1
NOUS CONSULTER	

NB : délai de 3 mois pour la version inox AISI316

TWISTER BRAS TOMBANTS

TOURNIQUET À TRIPODE TWISTER

VERSION ACIER AISI 304	
001PST004	x 1
6 299,00€ PRIX HT	

VERSION INOX AISI 316	
001PST004X	x 1
NOUS CONSULTER	

NB : délai de 3 mois pour la version inox AISI316

XVIA

TOURNIQUET À TRIPODE XVIA

VERSION ACIER AISI 304	
001PSXV02	x 1
5 919,00€ PRIX HT	

VERSION INOX AISI 316	
0001PSXV03	x 1
5 448,00€ PRIX HT	

GUARDIAN SIMPLE / DOUBLE

GESTION ACCÈS PIÉTON

- Tourniquet électromécanique bidirectionnel pleine hauteur en acier AISI 304
- Solution pour passages à trafic intense, et pour sécuriser de vastes entrées (même non surveillés) dans des zones de grande affluence
- Parfait pour les gares ferroviaires et maritimes, pour les métros, les zones sportives…
- Carte électronique intégrée pour le contrôle et a programmation des fonctions
- Peinture spéciale par poudrage époxy anti-corrosion en cas d'installation à l'extérieur

DOCUMENTATION TECHNIQUE

DOCUMENTATION TECHNIQUE

DOCUMENTATION COMMERCIALE

CARACTÉRISTIQUES TECHNIQUES

Degré de protection (IP)	44
Alimentation (V - 50/60 Hz)	120/230 AC
Alimentation de fonctionnement (V)	24 DC
Absorption (mA)	223 (version simple) 446 (version double)
Poids max. (Kg)	350 (version simple) 650 (version double)
Classe d'isolation	I
Température de fonctionnement (°C)	-25 / + 55
Nombre max. de passages/minute*	10

*détectables en mode d'accès libre

PSGS3

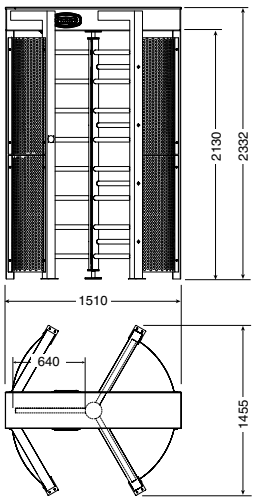

PSGD3

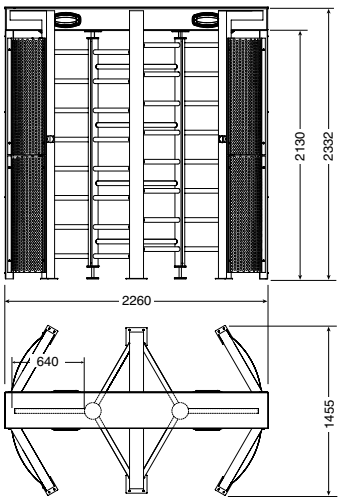

PSGS4

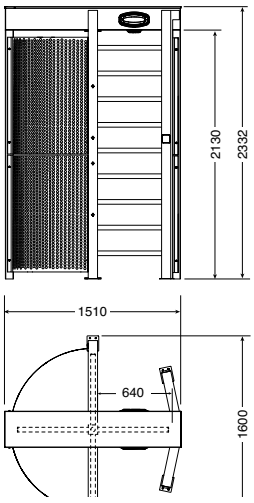

PSGD4

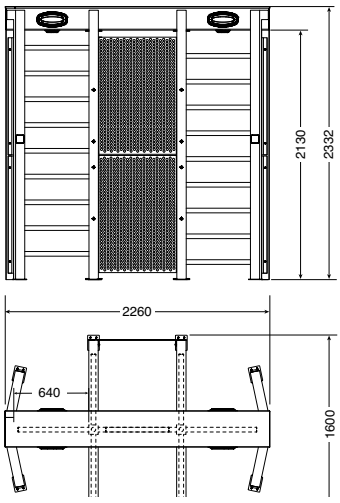

GUARDIAN SIMPLE

GESTION ACCÈS PIÉTON

TOURNIQUET ÉLECTROMÉCANIQUE PLEINE HAUTEUR

VERSION 3 SECTIONS

RÉF. 001PSGS3 — **13 590,00€**

Tourniquet Électromécanique Bidirectionnel
3 sections Simple
Acier & Inox AISI 304

RÉF. 001PSGS3 I316 — **NOUS CONSULTER**

Tourniquet Électromécanique Bidirectionnel
3 sections Simple
Inox AISI316

VERSION 4 SECTIONS

RÉF. 001PSGS4 — **15 526,00€**

Tourniquet Électromécanique Bidirectionnel
4 sections Simple
Acier & Inox AISI 304

RÉF. 001PSGS4 I316 — **NOUS CONSULTER**

Tourniquet Électromécanique Bidirectionnel
4 sections Simple
Inox AISI316

ACCESSOIRES

TOITURE POLYCARBONATE ORIENTABLE SIMPLE

RÉF. 001FR2315 — **5 070,00€**

- Châssis en tôle d'acier pliée 15/10ème galvanisé format gouttière
- Renforts acier pour soutient de la structure
- Coulisses acier galvanisé avec trains de galet pour basculer partiellement la toiture avec vérin pneumatique de maintien
- Pièces acier galvanisé à fixer dans les 2 montants verticaux principaux
- Jambes de force avec rotules acier galvanisé
- Dispositif de verrouillage à cadenasser (cadenas à votre charge)
- Remplissage en panneau polycarbonate translucide clair

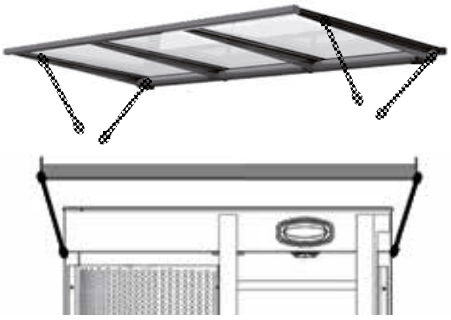

TOITURE ACIER DEMONTABLE SIMPLE

RÉF. 001FR2316 — **3 645,00€**

- Châssis en tôle d'acier pliée 15/10ème galvanisé formant gouttière
- Renforts acier pour soutient de la structure
- Pièces acier galvanisé à fixer dans les 2 montants verticaux principaux
- Remplissage en panneau bardage de toiture

EXEMPLE D'INSTALLATION

GUARDIAN DOUBLE

GESTION ACCÈS PIÉTON

TOURNIQUET ÉLECTROMÉCANIQUE PLEINE HAUTEUR

VERSION 3 SECTIONS

RÉF. 001PSGD3 — **22 217,00€**

Tourniquet Électroméca. Bidirec.
3 sections Double
Acier & Inox AISI 304

RÉF. 001PSGD3 I316 — **NOUS CONSULTER**

Tourniquet Électroméca. Bidirec.
3 sections Double
Inox AISI316

VERSION 4 SECTIONS

RÉF. 001PSGD4 — **29 640,00€**

Tourniquet Électroméca. Bidirec.
4 sections Double
Acier & Inox AISI 304

RÉF. 001PSGD4 I316 — **NOUS CONSULTER**

Tourniquet Électroméca. Bidirec.
4 sections Double
Inox AISI316

ACCESSOIRES

TOITURE POLYCARBONATE ORIENTABLE DOUBLE

RÉF. 001FR2317 — **8 356,00€**

- Châssis en tôle d'acier pliée 15/10ème galvanisé format gouttière
- Renforts acier pour soutient de la structure
- Coulisses acier galvanisé avec trains de galet pour basculer partiellement la toiture avec vérin pneumatique de maintien
- Pièces acier galvanisé à fixer dans les 2 montants verticaux principaux
- Jambes de force avec rotules acier galvanisé
- Dispositif de verrouillage à cadenasser (cadenas à votre charge)
- Remplissage en panneau polycarbonate translucide clair

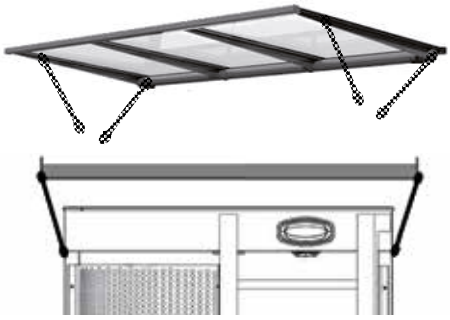

TOITURE ACIER DEMONTABLE DOUBLE

RÉF. 001FR2318 — **5 641,00€**

- Châssis en tôle d'acier pliée 15/10ème galvanisé formant gouttière
- Renforts acier pour soutient de la structure
- Pièces acier galvanisé à fixer dans les 2 montants verticaux principaux
- Remplissage en panneau bardage de toiture

EXEMPLE D'INSTALLATION

PORTILLONS

WING 40 ACIER & INOX AISI 304

Portillon WING 40 + Vantail Plexis 900mm (001PSWL90)

- Passage sûr, rapide et fluide
- Couronne lumineuse de signalisation intégrée
- Moteur avec encodeur pour la détection des obstacles et une gestion facilitée des phases de ralentissement
- Réglage de la vitesse du vantail directement sur la carte électronique

Existe également

001PSWL60	Vantail Plexis 600mm	680,00 €
001PSWL60C	Vantail Verre 600mm	1390,00 €
001PSWLC	Kit pour vantail personnalisable	222,50 €

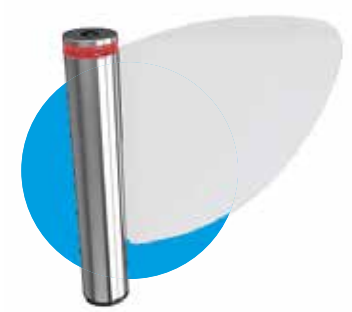

DOCUMENTATION TECHNIQUE

WING 40 ACIER & INOX AISI 304	
001PSWNG40	x 1
001PSWL90	x 1

5 182,00€
PRIX HT

WING 40 INOX AISI 316

Portillon WING 40 + Vantail Plexis 900mm (001PSWL90)

- Passage sûr, rapide et fluide
- Couronne lumineuse de signalisation intégrée
- Moteur avec encodeur pour la détection des obstacles et une gestion facilitée des phases de ralentissement
- Réglage de la vitesse du vantail directement sur la carte électronique

Existe également

001PSWL60	Vantail Plexis 600mm	680,00 €
001PSWL60C	Vantail Verre 600mm	1390,00 €
001PSWLC	Kit pour vantail personnalisable	222,50 €

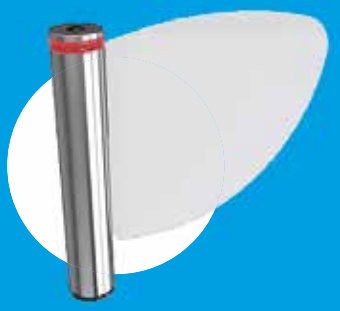

DOCUMENTATION TECHNIQUE

WING40 INOX AISI 316	
001PSWNG40-I316	x 1
001PSWL90	x 1

NOUS CONSULTER

SALOON 40

Portillon SALOON 40 + Battant 1200 mm (001PSSL120)

- Passage facile, modulaire et sûr
- Couronne lumineuse de signalisation intégrée
- Moteur avec encodeur pour la détection des obstacles, le réglage de la vitesse et la gestion des ralentissements
- Réversible : en cas de coupure de courant, le portillon permet l'ouverture manuelle en entrée et en sortie

Existe également :

001PSSL90 Battant 900 mm 261,50 €

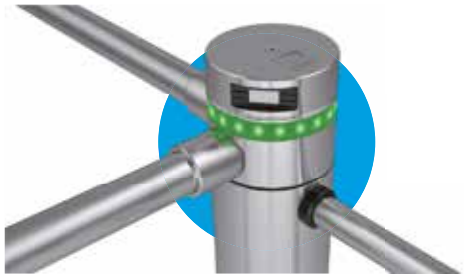

DOCUMENTATION TECHNIQUE

SALOON	
001PSSLN40	x 1
001PSSL120	x 1

3 309,00€
PRIX HT

FLAG

Portillon bidirectionnel FLAG avec serrure

- Portillon mécanique, pour le contrôle des flux piétonniers
- S'ouvre sous l'application d'une poussée et se ferme automatiquement par gravité (contrepoids)

DOCUMENTATION TECHNIQUE

FLAG	
001PSBPOOA	x 1

949,00€
PRIX HT

Retrouvez notre gamme complète sur le Catalogue Général 2019

CAME VERS UNE OFFRE GLOBALE

CAME URBACO

Filiale du groupe CAME pour la division "Contrôle, Aménagement Urbain et Sécurité", **CAME URBACO** est une marque leader de systèmes de contrôle d'accès intégrés, sécurité périmétrique, planification urbaine et contrôle automatisé du trafic.

Acteur international majeur et incontournable sur ses marchés, **CAME URBACO** conçoit, fabrique, entretient et vend des solutions technologiques pour partager et délimiter les zones urbaines, résidentielles ou non résidentielles, mais également pour protéger les sites sensibles où le besoin de sécurité des bâtiments et des personnes est crucial.

BORNES ESCAMOTABLES POUR LE CONTRÔLE D'ACCÈS ET LA MISE EN SÉCURITÉ URBAINE

CAME URBACO apporte des solutions urbaines **SAFE AND SMART CITY** pour le contrôle d'accès et la sécurité en fonction des besoins des villes.

Notre vision : proposer un environnement sûr et confortable au quotidien pour les personnes et les infrastructures.

Solutions de Contrôle d'Accès & Aménagement Urbain

SOLUTIONS POUR LA SÉCURITÉ

1er fabricant français de bornes Haute Sécurité certifiées suivant les derniers référentiels internationaux.

Solutions de Mise en Sécurité

Résistant à l'impact d'un camion de 7,5T lancé de 48 à 80 km/h.

ONE 40EVO, Promenade des Anglais, Nice

CAME.COM

CAME URBACO

KIT BORNE G6

NOUVEAU

Borne escamotable automatique G6 avec groupe hydraulique embarqué pour la régulation et le contrôle d'accès d'une voie publique ou privée.

DOCUMENTATION TECHNIQUE

KIT 1 BORNE RÉF. 8K24AA-001	KIT 2 BORNES RÉF. 8K24AA-002
5 700,00€ PRIX PUBLIC HT	10 900,00€ PRIX PUBLIC HT

CONTENU DU KIT	8K24AA -001	8K24AA -002
Coffrage perdu à sceller avec cadre de finition	1	2
Borne Automatique G6 HE Ø250/750 MONOBLOC - RAL7016	1	2
Bandeau Retro Réfléchissant Blanc	1	2
Boitier U200 Relais Tempo HE pour 1 accès 1 à 2 bornes	1	1
Accessoire pour cablage BEA HE 10M	1	2

CARACTÉRISTIQUES
- Dimensions Ø250mm I H750mm
- Design Cylinder MONOBLOC en Fonte épaisseur 11 mm - RAL 7016

MOTORISATION
- Groupe hydraulique embarqué permettant de réduire la taille de l'armoire de commande. Seuls deux câbles électriques sont à raccorder dans la borne.
- Pression de travail : 35 bars
- Alimentation dans la borne: 24V-50Hz / 230V-60Hz
- Puissance absorbée : 330w
- Température de fonctionnement standard : de -20°C à +80°C
- Temps de montée : 5 à 7 secondes. Temps de descente : 5 secondes
- Sécurité positive : la borne descend en cas de coupure de courant
- IP67 : Totalement étanche à la poussière et protégé contre l'immersion

FIABILITÉ
- Endurance éprouvée par 4 500 000 cycles de fonctionnement sans panne ni changement de pièces (soit 1200 cycles/jour pendant 10 ans).

RÉSISTANCE
- HAUTE RÉSISTANCE À L'IMPACT : 1,5 T À 48 KM/H*
- Conçues pour résister à des chocs répétés, à la pluie, au gel, au sable, aux agents dissolvants...

GARANTIE 10 ANS
- Tête de borne brute, couvercle et caisson garantis 10 ans

BOITIER DE COMMANDE U200T
- Tension d'alimentation : 230 V monophasée
- Sortie alimentation accessoires : 20W - 24VAC
- Gestion de 1 accès de 1 à 2 bornes
- Gestion d'organes de commande externes (contact sec)
- Gestion de feux d'état de position des bornes
- Entrée disponible pour commande «Arrêt d'urgence»
- Socket : Pour carte radio enfichable Came AF

** Résistance à l'impact basée sur la simulation de crash test de la borne G6 EVO, PAS 68 et IWA 14-1*

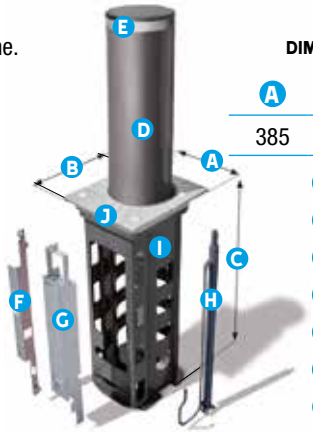

DIMENSIONS, POIDS ET RÉSISTANCE À L'IMPACT

A	B	C	Poids	Résistance à l'impact
385	450	972	165 Kg	1,5T à 48km/h*

- D Tête de borne
- E Bandeau rétroréfléchissant de classe II
- F Réglette support composants
- G Groupe hydraulique monté sur son support
- H Vérin et flexible hydraulique
- I Caisson
- J Couvercle

CONFORME PMR AU DÉCRET FRANÇAIS

COMMENT CHOISIR : 1 OU 2 BORNES ?

Largeur d'accès
Distance entre les murs/obstacles
- **Jusqu'à 2,65 m = 1 borne**
- **De 2,65 à 4,1 m = 2 bornes**

Distance recommandée de 1,2 mètres maximum d'espace vide entre les bornes

ACCESSOIRES RECOMMANDÉS EN OPTION

SÉCURITÉ : ENTRÉE ET SORTIE CONTRÔLÉES

RÉF. 8K24CE-001 — NOUS CONSULTER
KIT Boucles / Logique U200 ECSC

SÉCURITÉ : ENTRÉE CONTRÔLÉE ET SORTIE AUTOMATIQUE

RÉF. 8K24CE-002 — NOUS CONSULTER
KIT Boucles / Logique U200 ECSA

OUVERTURE PAR TÉLÉCOMMANDE

RÉF. 001AF43S — 46,60€
Carte radiofréquence embrochable 433,92 MHz

RÉF. 806TS-0121 — 45,60€
Emetteur quadricanal double fréquence 433,92 - 868,35 mhz. Rolling code bleu

LIMITE D'USAGE Ces kits ne peuvent être utilisés que pour 1 accès autonome de maximum 2 bornes. Pour tout autre besoin, merci de vous rapprocher de votre référent commercial.

CONDITIONS GÉNÉRALES DE VENTE

COMMANDES

Le fait de passer une commande implique l'acceptation formelle des présentes conditions générales qui l'emportent, de convention expresse entre les parties, sur celles de l'acheteur, sauf dérogation écrite et préalable. Les commandes doivent être confirmées par le Client, complétées et nettement renseignées dans toutes mentions, sur papier à en-tête de l'acheteur, puis acceptées et confirmées par le vendeur. Le délai de livraison s'entend après réception de la commande écrite et mise au point de tous les détails techniques et commerciaux, le tout, validé par l'accusé de réception de commande réalisé par nos soins et une fois retournée signée l'acceptation définitive par le Client.

• Offres et devis

Sauf stipulation contraire, nos offres sont valables pour un délai d'option d'un mois (60 jours en cas d'exportation) après leur remise. Si l'acceptation de l'acheteur n'est pas entièrement conforme à l'offre ou au devis, le contrat n'est réputé conclu qu'après accord écrit définitif et global du vendeur. Toute modification nécessitant de nouvelles études ou un changement dans la fourniture peut entraîner une modification du prix et du délai. Les plans, devis descriptifs et maquettes élaborés par notre Société demeurent notre propriété exclusive. Leur copie, même partielle, leur rétention ou leur communication à des tiers sans autorisation écrite du vendeur est interdite, même après exécution des travaux. En cas d'abus, les mêmes faits sont passibles de dommages intérêts.

Les devis d'étude de projet spécifique comportant maquettes, plans et élévations, ouvrent droit à une indemnité s'ils ne sont pas suivis de la commande correspondante. Cette indemnité sera spécifiée sur le devis du projet. Le contrat sera formé à la réception du devis définitif signé et accompagné de l'acompte, s'il est prévu.

• Annulations

Toute commande est irrévocable, sauf dérogation spéciale et écrite de notre Société. En cas d'annulation de la commande formellement acceptée par le vendeur, une indemnité sera demandée en fonction de l'état d'avancement de la préparation du matériel et sera calculée en fonction du prix HT de ladite commande. Le minimum d'indemnité sera de 5% du prix du matériel. Le changement de situation juridique d'un acheteur nous autorise à exiger, soit des garanties, soit un paiement d'avance ou à défaut à annuler les marchés en cours.

LIVRAISONS

Les délais de livraison convenus sont donnés à titre seulement indicatif et leur non observation ne peut entraîner ni l'annulation de la vente ni le refus de la marchandise, ni pénalité, ni dommages intérêts.

France Métropolitaine

La livraison est toujours réputée intervenir au départ de nos centres logistiques. Les expéditions sont faites en port avancé. Les enlèvements sont à charge et responsabilités du Client, aux heures d'ouverture de nos ateliers.

• Pour les DOM TOM et l'étranger

La livraison s'entend EX works. Notre Société se réserve la possibilité d'effectuer des exécutions ou des livraisons partielles de commandes avec facturation correspondante : en ce cas, toute livraison partielle sera considérée comme un contrat séparé et en conséquence, l'acheteur ne pourra en aucun cas se prévaloir de l'attente du solde matériel commandé pour différer le paiement correspondant. La Société est libérée de son obligation de livraison pour tous cas fortuits ou en cas de force majeure tels que, lock-out, grève, épidémie, guerre, réquisition, incendie, inondation, arrêt de la production, etc..., intervenant chez elle ou chez ses fournisseurs.

Si, après avoir été mis en demeure de le faire, l'acheteur ne prend pas livraison des biens commandés dans le délai prévu, des frais de stockage, de manutention et de magasinage lui seront facturés. Ces frais seront fixés forfaitairement à 2% du prix hors taxes des biens concernés. Ils seront dus 8 jours après l'envoi d'une mise en demeure restée infructueuse d'en prendre livraison.

PAIEMENTS

Les marchandises sont facturées au prix du tarif en vigueur à la date du devis. Toutes les factures sont payables comptant au siège social du vendeur.

Ne constitue pas paiement la remise d'un titre créant une obligation de payer (traite ou autres). Ces dispositions ne s'appliquent pas dans le cas de facture partiellement contestée, à condition que la contestation ait été reconnue valable par le vendeur.

• Pénalités de retard

De convention expresse entre les parties et sauf report de règlement accordé par le vendeur, le défaut de paiement à l'échéance fixée entraîne, quel que soit le mode de règlement prévu et sans qu'il soit besoin de mise en demeure préalable (le débiteur étant réputé l'être par la simple survenance de l'échéance) à un intérêt égal à 3 fois le taux d'intérêt légal. En outre, le défaut de paiement dans le délai imparti d'une échéance entraîne l'exigibilité immédiate des échéances ultérieures.

En cas de redressement ou de liquidation judiciaire ou encore de revendication effectuée, les acomptes reçus par le vendeur lui seront définitivement acquis à titre de pénalité, non exclusive de dommages et intérêts complémentaires.

En cas de retard de paiement, les pertes sur change ainsi que les intérêts de retard correspondants seront à la charge du Client. En cas de facturation en devises étrangères, la perte du change du différentiel des monnaies sera prise en charge par le Client.

• Recouvrement forcé – Clause pénale

Conformément aux dispositions des articles L 441-6 et D 441-5 du code de commerce, applicables aux créances échues après le 1er janvier 2013, dans l'hypothèse où le Client ne paie pas les sommes dues à leur échéance, il sera redevable envers notre Société, outre le prix des produits assorti des pénalités de retard prévues ci-avant, d'une indemnité minimale de 40 euros de plein droit et sans formalité préalable, sauf à ce que notre Société puisse justifier d'avoir exposé des frais supérieurs.

Dans le cas où notre Société devrait engager une action judiciaire pour recouvrer tout ou partie d'une facture, l'acheteur devra de plein droit, après mise en demeure préalable et à titre de clause pénale et en sus des frais admis au titre des dépens et frais irrépétitibles, une indemnité forfaitaire égale à 15 % du montant des sommes restant dues à la date de la mise en demeure.

• Ouverture de compte

Après encaissement du paiement d'une facture d'un montant supérieur à 460 Euros HT, une ouverture de compte est possible, après étude de votre demande et sous réserve d'acceptation par nos services. Nos factures sont alors payables par LCR non acceptées à 30 jours fin de mois. Sans préjudice des autres dispositions de l'article PAIEMENTS, le

défaut de paiement à une échéance entraîne l'exigibilité immédiate de toutes les autres factures, même non échues.

PRIX

Les prix, donnés à titre indicatif, s'entendent publics, hors taxes, départ de notre centre logistique, port et emballages en sus. Ils sont établis selon les conditions économiques connues à la date du devis. Ils sont calculés à partir des conditions d'achat accordées par les constructeurs et peuvent être modifiés à tout moment sans avis préalable en fonction de l'évolution du cours des matières premières ou de la structure des barèmes de nos fournisseurs, dans le cadre de la législation actuelle.

GARANTIES

Le matériel vendu bénéficie de la garantie légale du fabricant des défauts et vices cachés que seraient susceptibles de révéler les marchandises vendues, sous réserve qu'ils soient signalés dans les huit jours francs de leur apparition par lettre recommandée avec avis de réception. La garantie est limitée à la remise en état ou au simple remplacement des pièces reconnues défectueuses. La garantie ne s'exerce que sur les pièces et ne couvre en aucun cas, la responsabilité auprès des personnes ou des biens directement ou indirectement concernés, ni le préjudice matériel ou immatériel telle que la perte d'exploitation. La garantie du fabricant n'est pas due si le matériel a été modifié ou réparé. L'utilisation ou l'installation non conforme de nos produits aux instructions et/ou recommandations (notice d'installation, de maintenance,...), ne peut en aucun cas engager la responsabilité du vendeur.

La garantie ne prévoit pas le remplacement ou les réparations qui résultent de l'usure normale du matériel, de détériorations ou d'accidents provenant de négligence, de défaut d'entretien, d'erreurs de montage, d'assemblage, de surveillance, de mauvaises conditions de stockage, d'installation non conforme, d'inobservation des consignes d'entretien ou de mise en service.

Toutes les réclamations relatives au nombre de colis et au contenu de la livraison sont acceptées dans la limite de huit jours francs à compter de la date de la livraison effective de la marchandise, formulées par écrit en lettre recommandée avec accusé de réception sous réserve que le vendeur soit mis en mesure de constater contradictoirement l'état du matériel livré. En tout état de cause, la responsabilité de la Société est exclusivement limitée au remplacement des fournitures contradictoirement reconnues défectueuses, à l'exclusion de toute autre indemnité de quelque autre nature quelle soit.

Celle-ci ne saurait être retenue en ce qui concerne les dommages provoqués par les événements majeurs (tempête, ouragan, vent, cyclone, poids de la neige, etc...) ainsi que ceux comme étant la conséquence de : 'catastrophes naturelles reconnues par les autorités compétentes en ce qui concerne le lieu où s'est produit le dommage.

Les installations et mises en service sont des accessoires de la fourniture du matériel et, s'ils devaient être réalisés par notre Société à la demande du Client, elles ne sauraient donner lieu aux garanties légales décennales et biennales des travaux du bâtiment.

REPRISES

Les reprises ne peuvent être faites qu'à titre exceptionnel, après accord préalable écrit, pour des marchandises à l'état neuf et sous emballage d'origine livrées depuis moins de 15 jours.

Effectuées sans cet accord, elles ne peuvent en aucun cas, même si elles sont réceptionnées par le vendeur, être considérées comme traduisant cet accord. Elles doivent être faites franco de port et d'emballage, avec indication des numéros et date de la ou des factures correspondantes. Les commandes spéciales ne peuvent être ni reprises ni échangées.

RÉPARATIONS

Les réparations des articles achetés sont effectuées au plus juste prix et feront l'objet d'un accord de réparation suivant un devis envoyé par notre Société. Les frais de main d'œuvre et de port aller-retour, restent dans tous les cas à la charge du Client. Les matériels retournés pour réparation en provenance des pays étrangers doivent impérativement être renvoyés en transit temporaire.

RÉSERVES DE PROPRIÉTÉ

Par application de l'article 2367 du code civil et de convention expresse, les marchandises livrées restent la propriété de notre Société jusqu'au règlement intégral de leur prix par le Client et quel que soit le détenteur. Il est précisé que cette clause qui figure dans les conditions générales de vente, est rappelée sur les bons de livraison et sur les factures et que l'acquéreur ou le donneur d'ordre en a eu connaissance dès la confirmation de sa commande par notre Société. Les frais de transport et autres nécessaires à la récupération du matériel ainsi que les frais irrépétibles et les dépens seront à la charge du Client.

Par application de l'article L527-3 du code de commerce, le Client est informé qu'il ne peut en aucun cas consentir une quelconque garantie ou gage sur les marchandises dont la propriété est réservée à notre Société.

En cas d'ouverture d'une procédure collective à l'encontre du Client et dans les conditions de l'article L624-16 du code de commerce, les marchandises qui ne sont pas réglées pourront faire l'objet d'une demande de revendication par notre Société, sans préjudice des dispositions de l'article PAIEMENTS. Dans ce cas, et de convention expresse, notre Société pourra faire jouer les droits qu'elle détient de la présente clause de réserve de propriété, pour l'une quelconque de ses créances, sur la totalité de ses produits en possession du Client, ces derniers étant conventionnellement présumés être ceux impayés, et notre Société pourra les reprendre ou les revendiquer en dédommagement de toutes ses factures impayées, sans préjudice de son droit de résolution des ventes en cours.

CLAUSE RÉSOLUTOIRE

En cas d'inexécution de ses obligations par une partie, le contrat de vente pourra être résolu par l'autre partie, sans préjudice de dommages et intérêts qui pourraient être réclamés à la partie défaillante. La résolution prendra alors effet, si bon semble à l'autre partie, 8 jours après la réception d'une mise en demeure restée infructueuse.

DROIT APPLICABLE – RÈGLEMENT DES LITIGES

Toutes questions relatives aux présentes conditions générales de vente, ainsi qu'aux ventes qu'elles régissent, qui ne seraient pas traitées par les présentes stipulations contractuelles, seront régies par le droit français à l'exclusion de tout autre droit et à titre supplétif par la convention de Vienne sur la vente internationale de marchandises. Tout litige sera, de la compétence du Tribunal de Commerce de Pontoise, même en cas de recours en garantie ou de pluralité de défendeurs et nonobstant toute clause contraire de nos cocontractants du vendeur.

CAME CONNECT PEUT GÉRER AUSSI BIEN LE PROFIL UTILISATEUR QUE LE PROFIL INSTALLATEUR, AVEC DIFFÉRENTES HABILITATIONS EN FONCTION DES BESOINS DE L'INSTALLATION ET DE L'APPLICATION UTILISÉE.

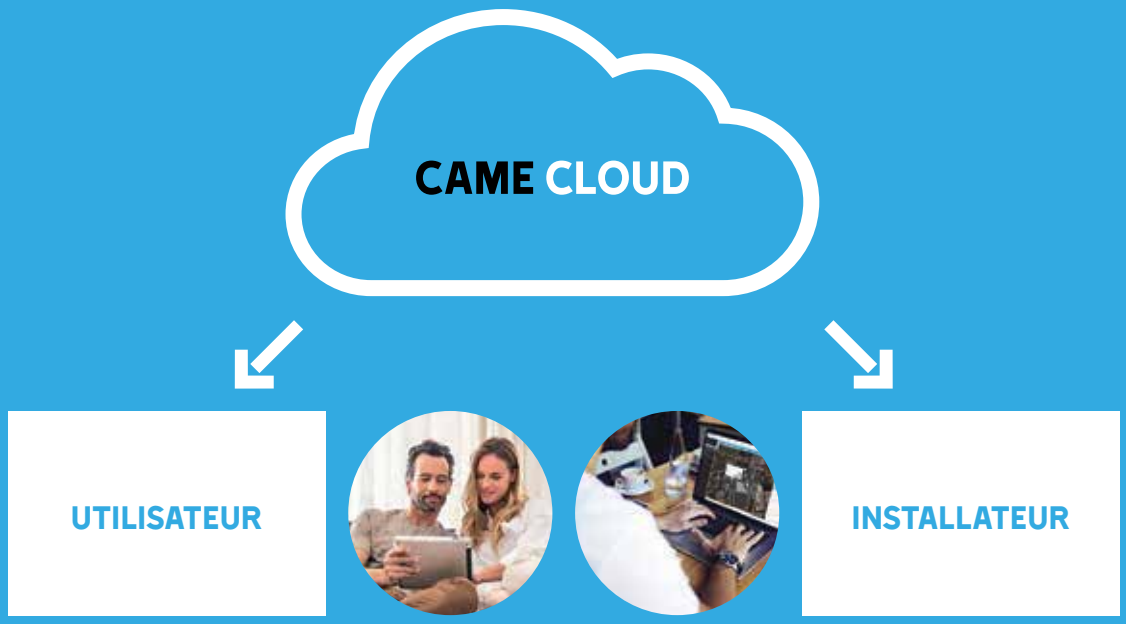

CAMECONNECT
CLOUD CONNECTED TECHNOLOGY

UTILISATEUR
Vous pouvez, en quelques clics, vous connecter à l'automatisme depuis votre dispositif portable doté de l'application spécifique. Vous pouvez ainsi contrôler l'état des espaces et les images des caméras, activer des scénarios, gérer les différents circuits, interagir à distance en toute sécurité tout simplement par le biais de votre smartphone, votre tablette ou votre PC.

INSTALLATEUR
De la même manière, en tant qu'installateur, vous pouvez effectuer un diagnostic complet du système et identifier d'éventuelles anomalies pour intervenir de façon immédiate et efficace. La plateforme CAME Connect, utilisable aussi bien sur PC que sur smartphone et tablette, vous permettra de fournir à vos clients une assistance sans précédent.

NOS BROCHURES

CAME

CATALOGUE GÉNÉRAL 2019

INTERPHONIE

SECURITÉ

TUBULAIRE

THERMOREGULATION

BROCHURE MTM

LES ESSENTIELS 2019

SAFE & SMART CITY

CORPORATE

SUIVEZ-NOUS SUR
LES RÉSEAUX SOCIAUX

DOCS.CAME

CAME.COM

NOTRE IMPLANTATION ET SERVICES EN FRANCE

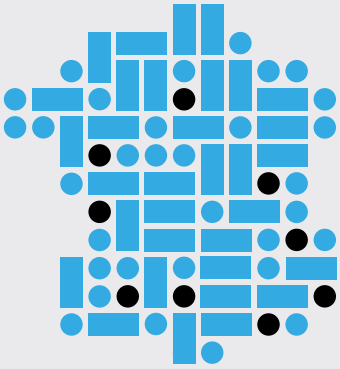

AGENCES

AGENCE DE CORMEILLES
ZAC des Bois Rochefort - 3 allée du 7ème Art
CS 50030 - 95240 Cormeilles-en-Parisis
Tél. : 0 969 37 00 02 - Fax : 01 39 83 00 21

AGENCE D'ANGERS
3 rue de la Fuye - 49610 Juigne sur Loire
Tél. : 0 969 37 00 02 - Fax : 02 41 45 71 49

AGENCE D'ANTIBES
511 avenue Henri Laugier - ZI des Trois Moulins
06600 Antibes
Tél. : 0 969 37 00 02 - Fax : 04 93 33 07 00

AGENCE DE LYON
199 Avenue Franklin Roosevelt -69150 Decines
Tél. :: 0 969 37 00 02 - Fax : 04 72 21 03 29

AGENCE DE DIJON
20, rue des Ardennes - 21000 Dijon
Tél. : 0 969 37 00 02 - Fax : 03 80 52 76 40

AGENCE DE BORDEAUX
2 Rue Alessandro Volta - 33700 Merignac
Tél. : 0 969 37 00 02 - Fax : 05 56 34 81 56

AGENCE DE TOULOUSE
8, impasse de la Feuilleraie - 31140 Launaguet
Tél. : 0 969 37 00 02 - Fax : 05 62 72 34 44

AGENCE DE MARSEILLE
3 rue Odette Jasse - 13015 Marseille
Tél. : 0 969 37 00 02 - Fax : 04 91 60 96 72

AGENCE DE MONTPELLIER
25 impasse Encierro - ZA des Coustelliers
34160 Castries
Tél. : 0 969 37 00 02 - Fax : 04 67 70 05 99

ASSISTANCE TECHNIQUE
0 825 825 874 Service 0,20 €/min + prix appel

SERVICE CLIENT
N°Cristal 0 969 37 00 02
APPEL NON SURTAXE

FR-02/2019 - CONTRÔLE D'ACCES & BARRIERES - Version 1

Malgré le soin apporté à l'élaboration de ce document, des erreurs ou omissions sont possibles.
Photos et illustrations non contractuelles.